Pinze pneumatiche perpendicolari per staffaggio mono-dito, serie OFX

- Azionamento con pistone pneumatico a semplice effetto.
- Movimento lineare del dito perpendicolare al pistone.
- Dito con foro passante, per alimentare una ventosa (1).
- Pastiglia rimovibile (2) in gomma (TPU) sul dito, per contatto morbido.
- Sensori e fascette opzionali (3).

One finger, perpendicular acting, pneumatic grippers for clamping, series OFX

- *Single-acting pneumatic piston drive.*
- *Finger linear motion, perpendicular to the piston.*
- *Finger with through hole, to provide vacuum to a cup (1).*
- *Removable TPU rubber pad (2) on the finger, for a soft touch.*
- *Optional sensors and clamps (3).*

(2)

(1)

(3)

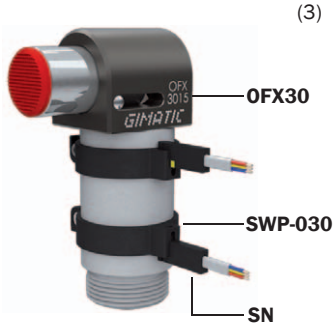

OFX...	SWP-...
OFX14-06	SWP-014
OFX20-10	SWP-020
OFX30-15	SWP-030
OFX50-20	SWP-050

	OFX14-06	OFX20-10	OFX30-15	OFX50-20
Fluido *Medium*	Aria compressa filtrata, lubrificata / non lubrificata *Filtered, lubricated / non lubricated compressed air*			
Pressione di esercizio *Pressure range*	2.5 ÷ 8 bar			
Temperatura di esercizio *Temperature range*	5° ÷ 60 °C.			
Forza di serraggio in apertura a 6 bar *Opening gripping force at 6 bar*	13 ÷ 63 N	20 ÷ 115 N	44 ÷ 230 N	100 ÷ 900 N
Corsa totale (±0.2 mm) *Total stroke*	6 mm	10 mm	15 mm	20 mm
Frequenza max funzionamento continuativo *Maximum working frequency*	1 Hz	1 Hz	1 Hz	1 Hz
Consumo d'aria per ciclo *Cycle air consumption*	0.5 cm^3	3.5 cm^3	15 cm^3	50 cm^3
Peso *Weight*	30 g	65 g	190 g	740 g

09/2015

Dimensioni (mm) / *Dimensions (mm)*

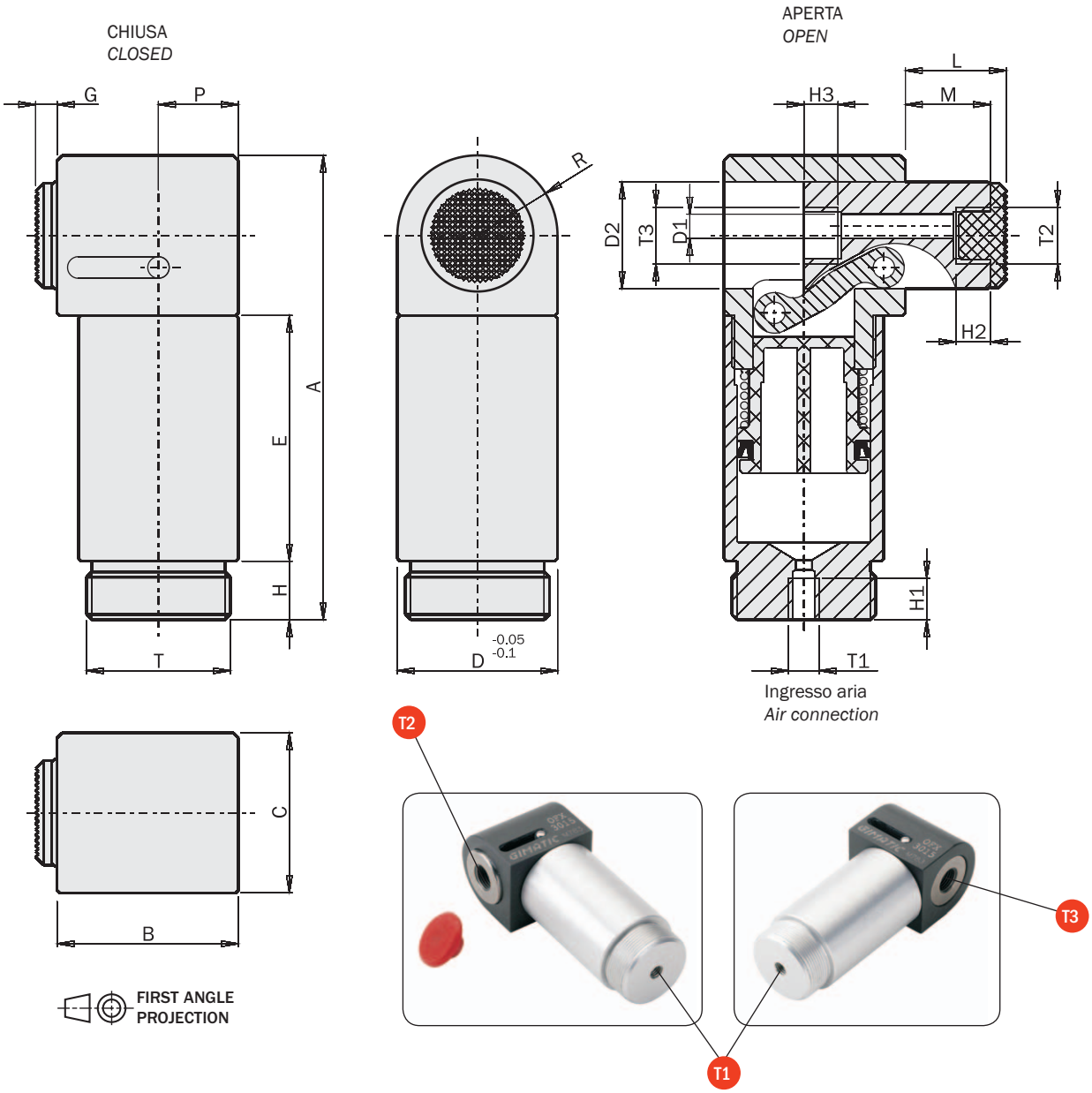

	OFX14-06	OFX20-10	OFX30-15	OFX50-20
A	52	62.5	87	143
B	23	25	34	60
C	14	20	30	50
D	Ø14	Ø20	Ø30	Ø50
D1	Ø1.5	Ø2.4	Ø4.5	Ø9
D2	Ø10	Ø14	Ø20	Ø35
E	30	34.5	46	68
G	3.5	3.5	4	4
H	8	8	11	25
H1	7	7	7	10
H2	5	5	6	9
H3	5	5	6	9
L	9.5	13.5	19	24
M	7	11	16	21
P	9	10	15	25
R	R7	R10	R15	R25
T	M12x1	M17x1	M27x1	M45x1.5
T1	M5	M5	M5	G1/8"
T2	M5	M5	G1/8"	G1/4"
T3	M5	M5	G1/8"	G1/4"