Interface

(Sats med skruvar)

Płyta przyłączeniowa

(śruby w zestawie)

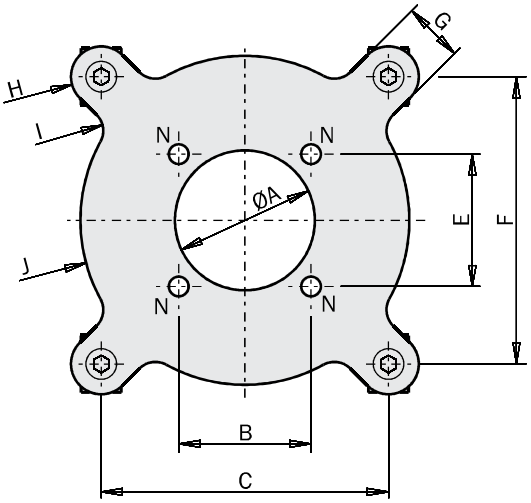

		MFI-A102	MFI-A103
A	[mm]	Ø37	Ø70
B	[mm]	35	74
C	[mm]	76	130
E	[mm]	35	52
F	[mm]	76	110
G	[mm]	16	24
H	[mm]	8	12
I	[mm]	6	15
J	[mm]	43.5	72.5
K	[mm]	3	4
N	[mm]	Ø5.2	Ø6.2
O	[mm]	Ø37	Ø70
QC....-B		QC90-B	QC150-B QC160-B
Vikt / *Masa*		160 g	490 g
Pris / *Cena*			

FIRST ANGLE PROJECTION

Användningsexempel / *Zastosowanie*

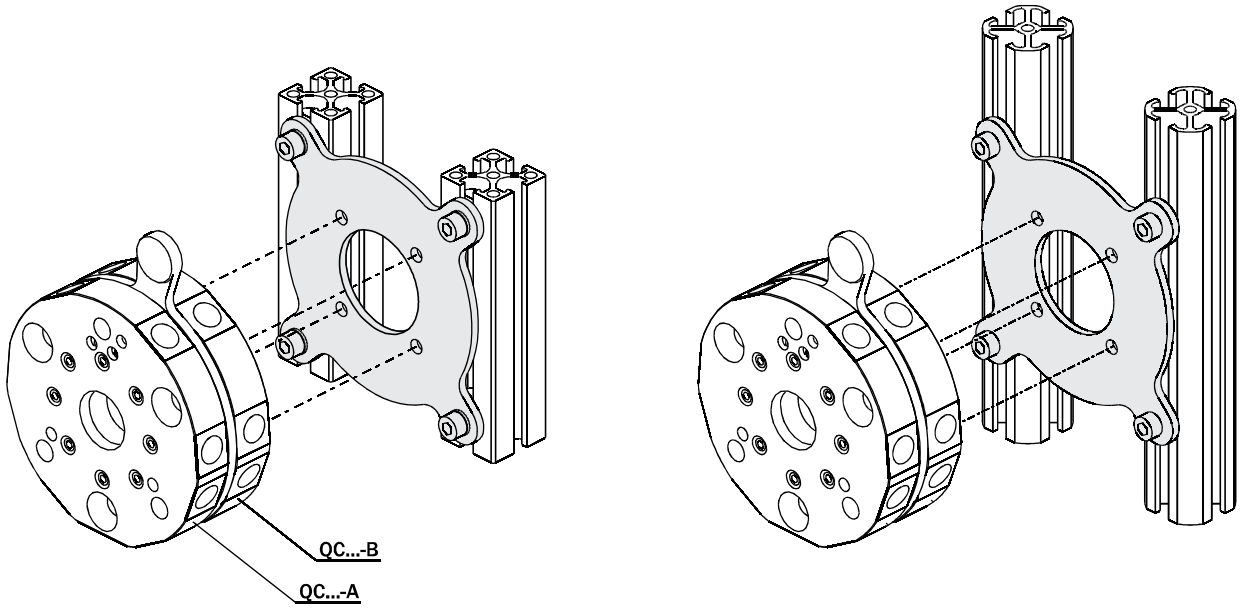

Vinkelfäste för profiler

(Sats med skruvar)

Łącznik kątowy do profili

(śruby w zestawie)

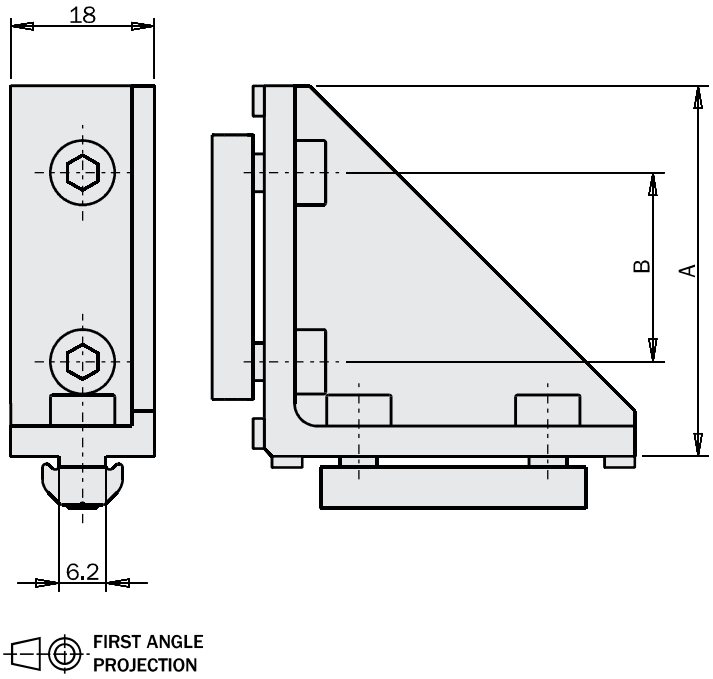

		MFI-A140	MFI-A141
A	[mm]	24	49
B	[mm]	-	25
Vikt / *Masa*		33 g	82 g
Pris / *Cena*			

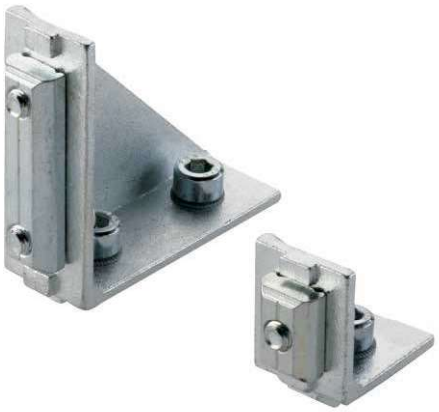

Användningsexempel / *Zastosowanie*

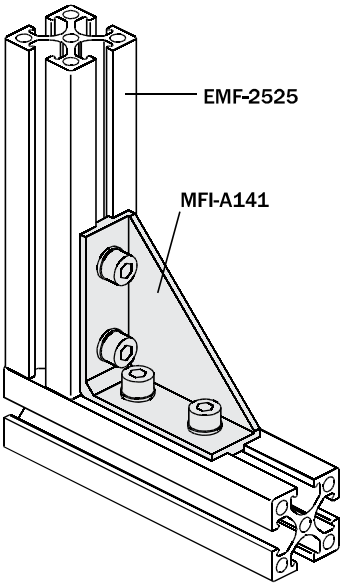

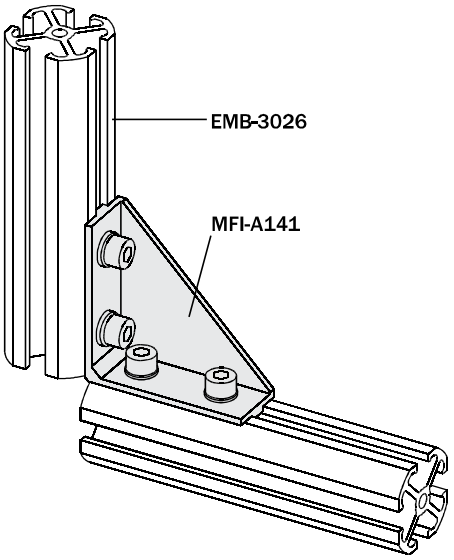

Rak infästningsplatta

(Sats med skruvar)

Łącznik prosty

(śruby w zestawie)

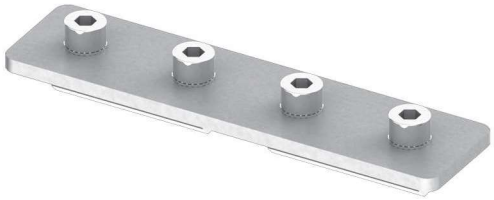

		MFI-A226	MFI-A227	MFI-A228
A	[mm]	25	25	40
B	[mm]	50	100	160
C	[mm]	25	25	40
D	[mm]	-	25	40
E	[mm]	-	25	40
		2510	2510	-
		2518	2518	-
EMB		2525	2525	-
EMF		5025	5025	-
		-	-	4040
		-	-	8040
Vikt / *Masa*		45g	95g	195g
Pris / *Cena*				

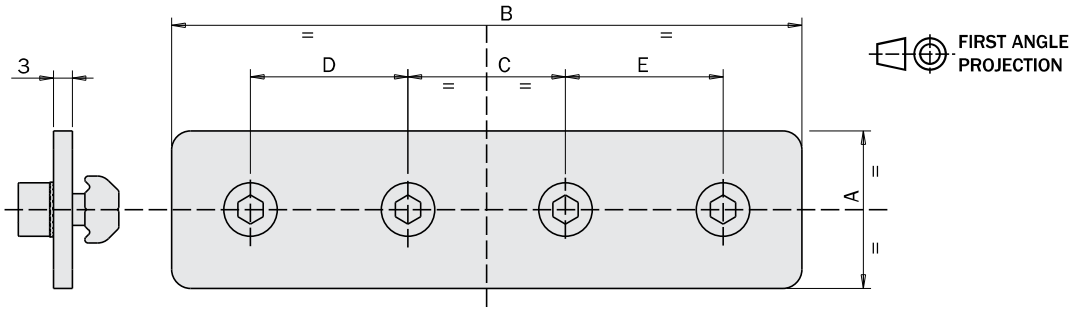

Användningsexempel / *Zastosowanie*

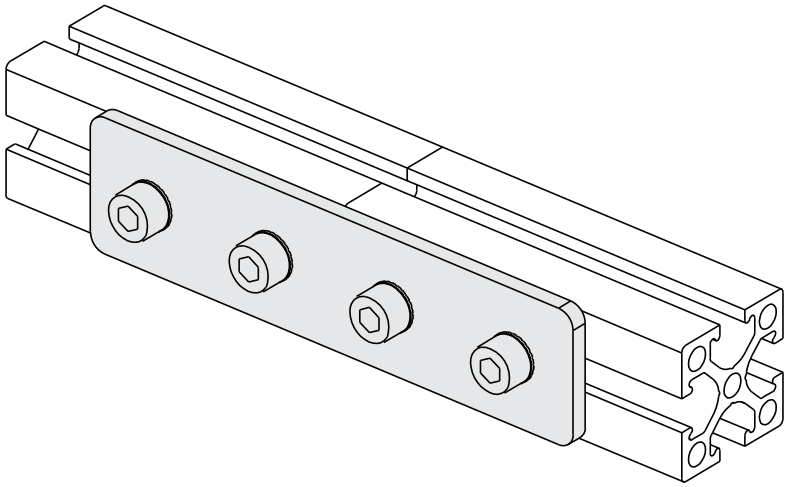

L-formad infästningsplatta

(Sats med skruvar)

Łącznik L

(śruby w zestawie)

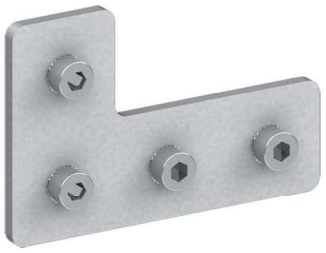

		MFI-A232	MFI-A233	MFI-A234
A	[mm]	25	25	40
B	[mm]	50	75	120
C	[mm]	25	25	40
D	[mm]	-	25	40
E	[mm]	25	25	40
F	[mm]	12.5	12.5	20
G	[mm]	50	50	80
		2510	2510	-
		2518	2518	-
EMB		2525	2525	-
EMF		5025	5025	-
		-	-	4040
		-	-	8040
Vikt / *Masa*		70g	95g	200g
Pris / *Cena*				

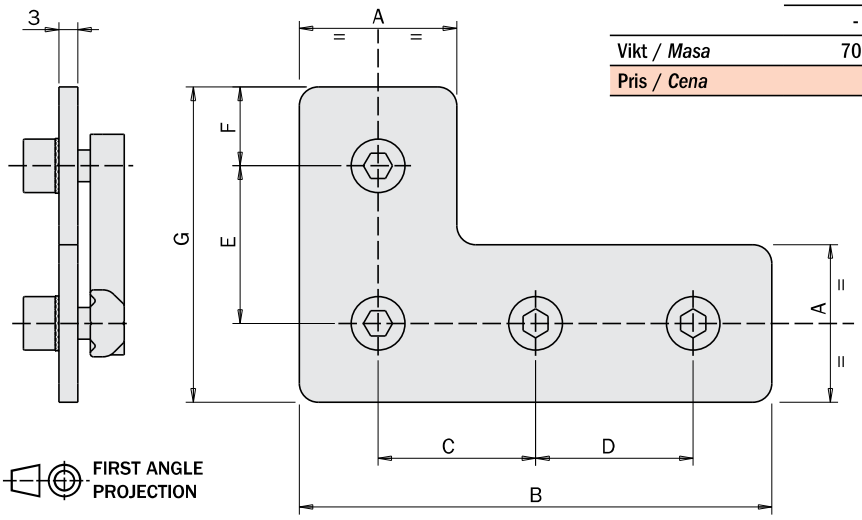

Användningsexempel / *Zastosowanie*

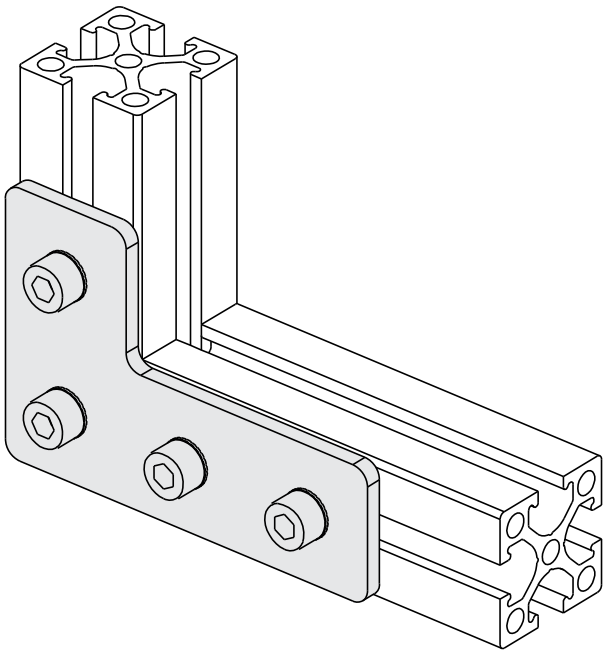

T-formad infästningsplatta

(Sats med skruvar)

Łącznik T

(śruby w zestawie)

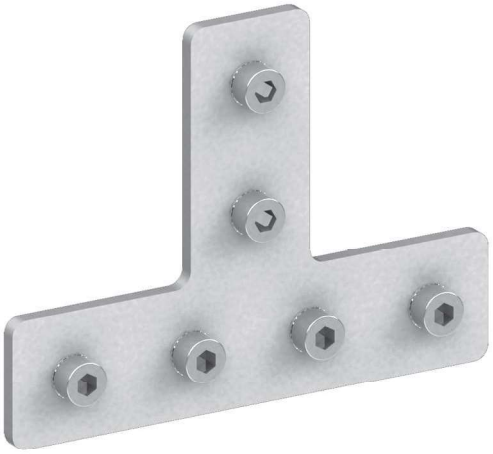

		MFI-A229	MFI-A230	MFI-A231
A	[mm]	25	25	40
B	[mm]	50	100	120
C	[mm]	25	25	90
D	[mm]	-	25	-
E	[mm]	-	25	-
F	[mm]	25	25	40
G	[mm]	12.5	12.5	15
H	[mm]	75	75	110
		2510	2510	-
		2518	2518	-
EMB		2525	2525	-
EMF		5025	5025	-
		-	-	4040
		-	-	8040
Vikt / *Masa*		95g	145g	250g
Pris / *Cena*				

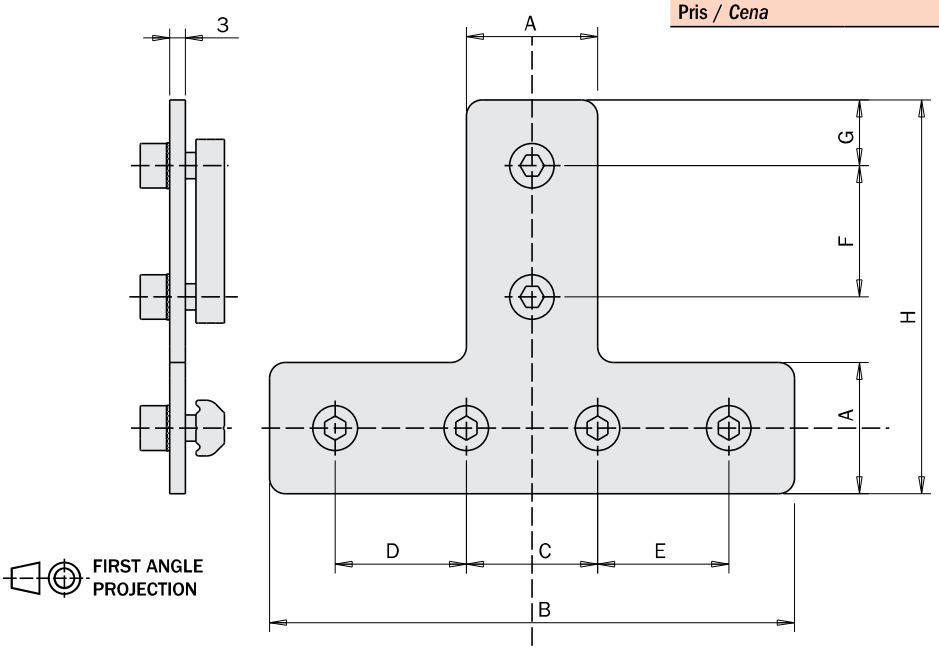

Användningsexempel / *Zastosowanie*

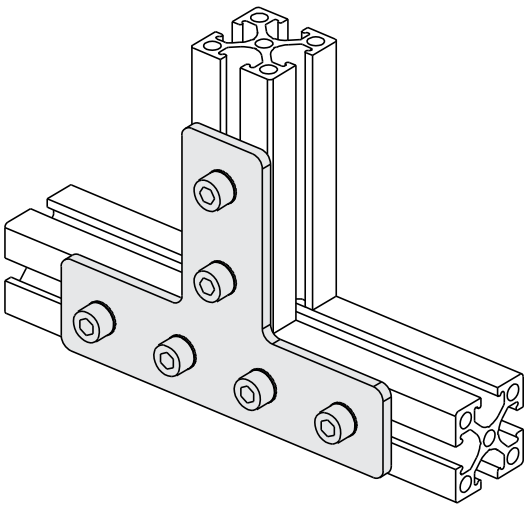

45 graders infästningsplatta

(Sats med skruvar)

Łącznik 45°

(śruby w zestawie)

	MFI-A221
Vikt / *Masa*	100g
Pris / *Cena*	

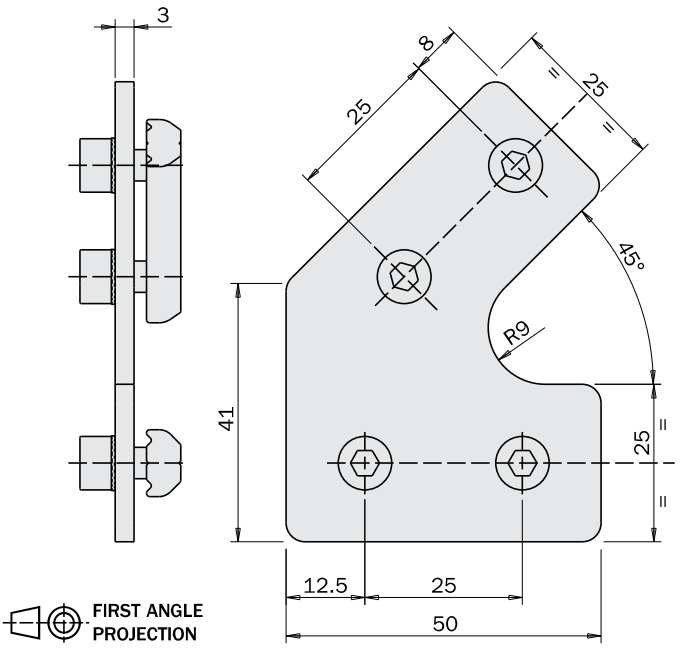

Användningsexempel / *Zastosowanie*

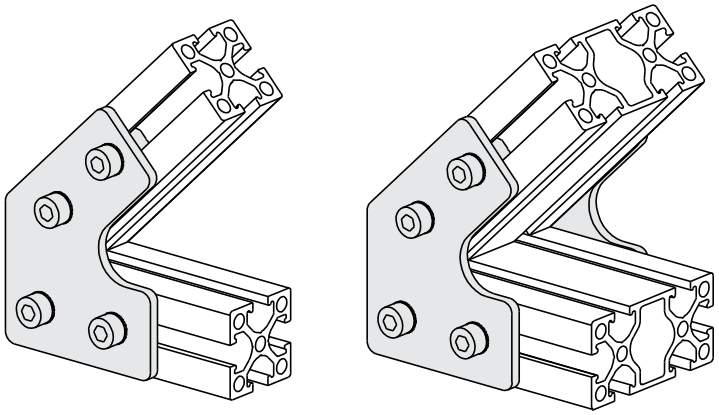

Infästningsplatta med justerbar vinkel

(Sats med skruvar)

Łącznik z regulowanym kątem

(śruby w zestawie)

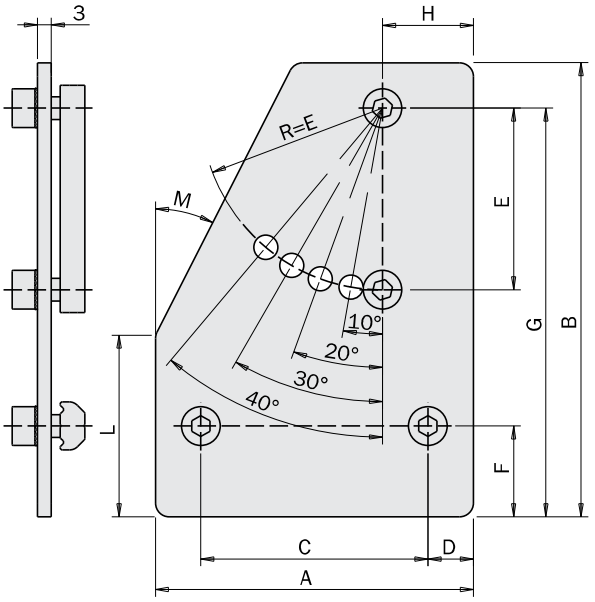

		MFI-A222	MFI-A223	MFI-A224
A	[mm]	60	90	70
B	[mm]	85	95	100
C	[mm]	40	60	50
D	[mm]	10	15	10
E	[mm]	40	50	40
F	[mm]	12.5	12.5	20
G	[mm]	76	86	90
H	[mm]	12.5	12.5	20
L	[mm]	25	25	40
M	[mm]	30°	30°	27°
		2510	2510	-
		2518	2518	-
EMB		2525	2525	-
EMF		5025	5025	-
		-	-	4040
		-	-	8040
Vikt / *Masa*		130g	215g	175g
Pris / *Cena*				

FIRST ANGLE PROJECTION

Användningsexempel / *Zastosowanie*

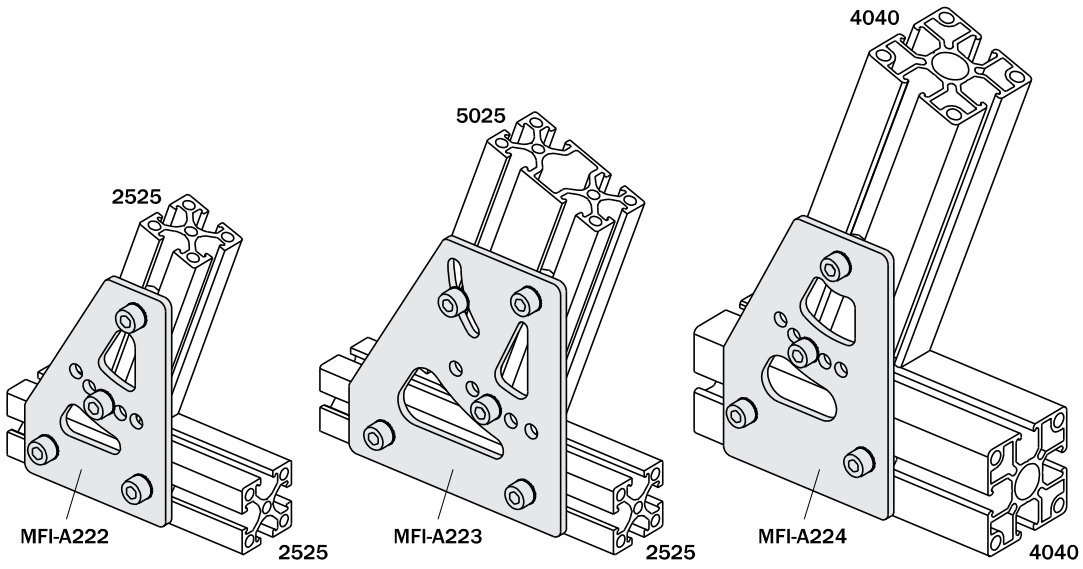

Infästningsplatta med justerbar vinkel

(Sats med skruvar)

Łącznik z regulowanym kątem

(śruby w zestawie)

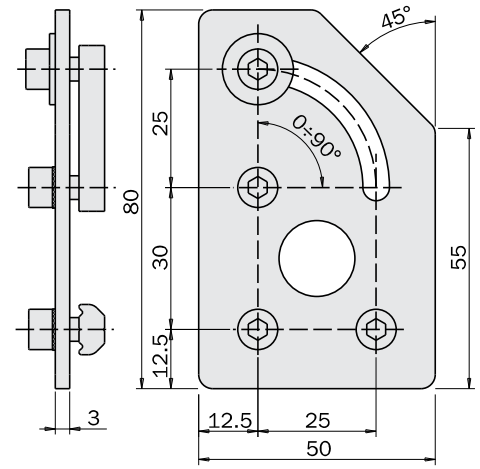

FIRST ANGLE PROJECTION

	MFI-A225
Vikt / *Masa*	115g
Pris / *Cena*	

Användningsexempel / *Zastosowanie*

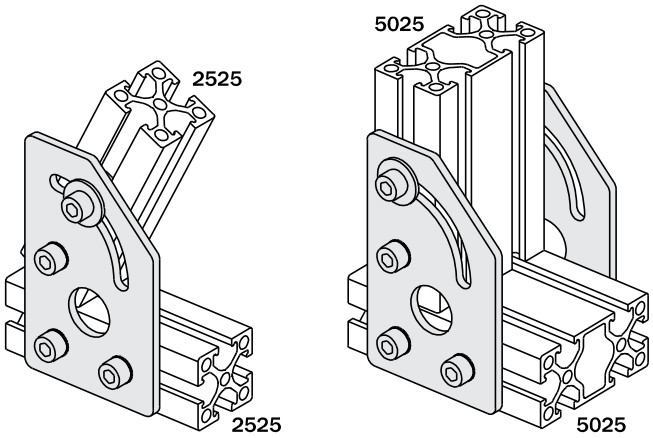

Monteringsplatta för profil

(Sats med skruvar)

Łącznik krzyżowy do profili

(śruby w zestawie)

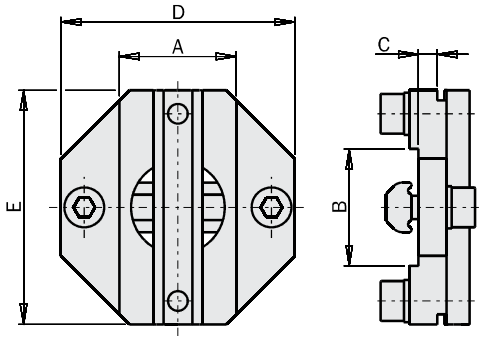

FIRST ANGLE PROJECTION

NEW

	MFI-A175	MFI-A265	MFI-A11	MFI-A12	MFI-A13	MFI-A29	MFI-A30	MFI-A31	MFI-A32	MFI-A33
A [mm]	18	18	25	50	25	40	80	40	25	25
B [mm]	18	25	25	50	50	40	80	80	80	40
C [mm]	2	4	4	4	4	4	4	4	4	4
D [mm]	38	38	45	70	70	60	100	60	45	45
E [mm]	38	45	45	70	70	60	100	100	100	60
EMF-1018	☑	☑	☐	☐	☐	☐	☐	☐	☐	☐
EMF-1818	☑	☑	☐	☐	☐	☐	☐	☐	☐	☐
EMF-2510	☐	☑	☑	☐	☑	☐	☐	☐	☑	☑
EMF-2518	☐	☑	☑	☐	☑	☐	☐	☐	☑	☑
EMF-2525	☐	☑	☑	☐	☑	☐	☐	☐	☑	☑
EMF-5025	☐	☑	☑	☑	☑	☐	☐	☐	☑	☑
EMF-4040	☐	☐	☐	☐	☐	☑	☐	☑	☐	☑
EMF-8040	☐	☐	☐	☐	☐	☑	☑	☑	☑	☑
Vikt / *Masa*	40 g	60 g	75 g	170 g	155 g	85 g	255 g	175 g	140 g	75 g
Pris / *Cena*										

Användningsexempel / *Zastosowanie*

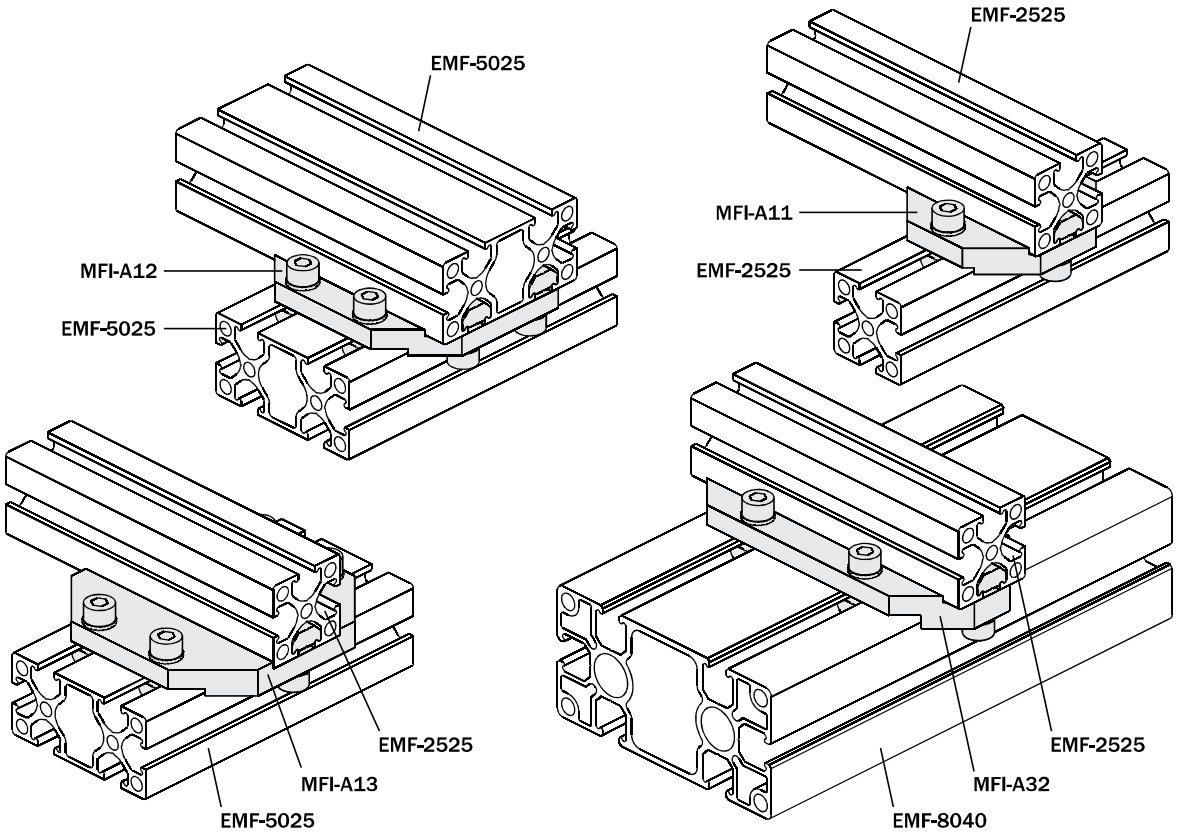

Korsanslutning (kvadratisk)

(Sats med skruvar)

Łącznik krzyżowy

(śruby w zestawie)

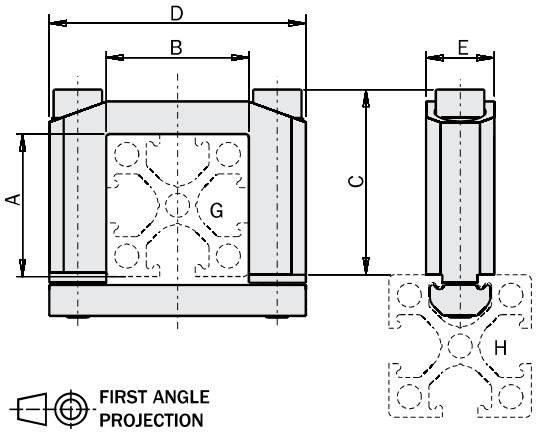

	NEW MFI-A244	MFI-A16	MFI-A17	MFI-A18
A [mm]	18	25	50	25
B [mm]	18	25	25	50
C [mm]	29	32	57	32
D [mm]	38	45	45	70
E [mm]	12	12	12	12
G	EMF-1818	EMF-2525	EMF-5025	EMF-5025
H	EMF-1818	-	-	-
	EMF-2518	-	-	-
	EMF-2510	EMF-2510	-	-
	EMF-2518	EMF-2518	-	-
	EMF-2525	EMF-2525	EMF-2525	EMF-2525
	EMF-5025	EMF-5025	EMF-5025	EMF-5025
	EMF-4040	EMF-4040	EMF-4040	EMF-4040
	EMF-8040	EMF-8040	EMF-8040	EMF-8040
	EMB-3026	EMB-3026	EMB-3026	EMB-3026
	EMB-5045	EMB-5045	EMB-5045	EMB-5045
Vikt / *Masa*	32g	45g	65g	50g
Pris / *Cena*				

Användningsexempel / *Zastosowanie*

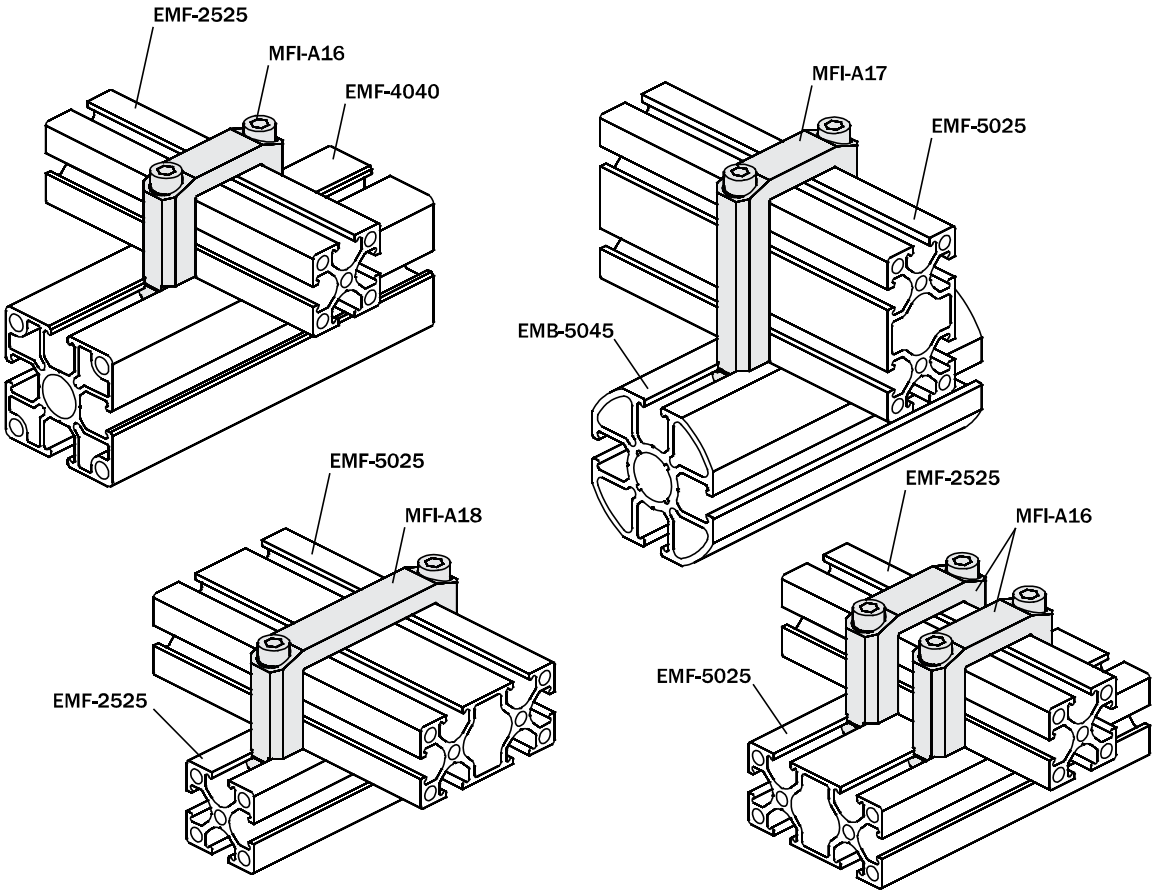

Korsanslutning (rund)

(Sats med skruvar)

Zacisk krzyżowy

(śruby w zestawie)

		MFI-A156	MFI-A37	MFI-A38	MFI-A39	MFI-A178
A	[mm]	Ø10	Ø14	Ø20	Ø30	Ø50
B	[mm]	25	32	38	50	70
C	[mm]	18.5	23	28	34	56
D	[mm]	7	9	12.5	17	28
E	[mm]	10	12	15	20	25
H		EMF-1018	-	-	-	-
		EMF-1818	-	-	-	-
		EMF-2510	EMF-2510	-	-	-
		EMF-2518	EMF-2518	-	-	-
		EMF-2525	EMF-2525	EMF-2525	EMF-2525	EMF-2525
		EMF-5025	EMF-5025	EMF-5025	EMF-5025	EMF-5025
		EMF-4040	EMF-4040	EMF-4040	EMF-4040	EMF-4040
		EMF-8040	EMF-8040	EMF-8040	EMF-8040	EMF-8040
		EMB-2017	-	-	-	-
		EMB-3026	EMB-3026	EMB-3026	EMB-3026	EMB-3026
		EMB-5045	EMB-5045	EMB-5045	EMB-5045	EMB-5045
Vikt / *Masa*		15 g	32 g	45 g	75 g	150 g
Pris / *Cena*						

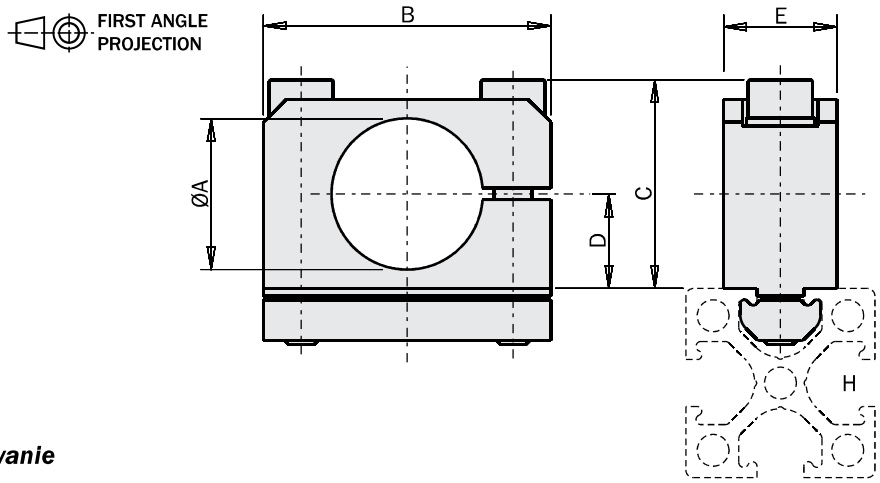

Användningsexempel / *Zastosowanie*

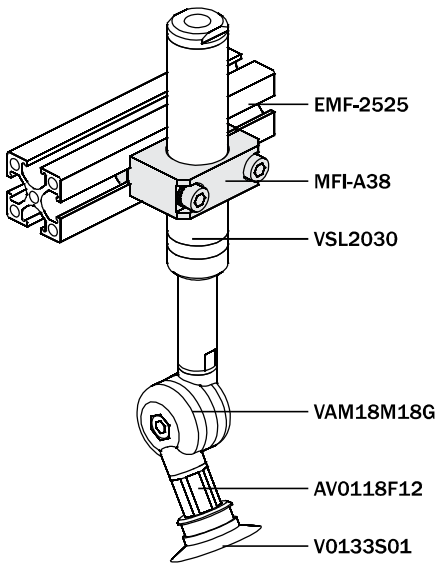

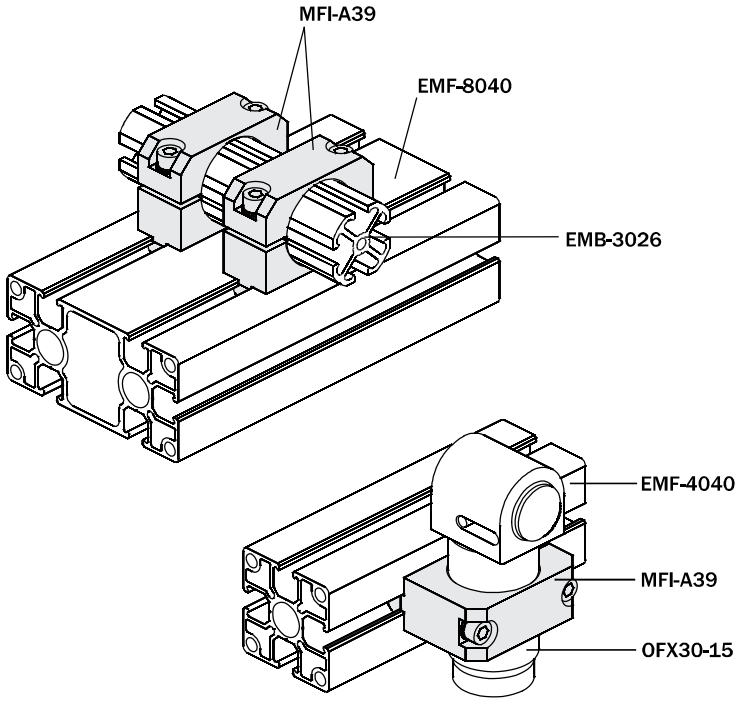

Vertikal infästning av profil

(Sats med skruvar)

Złącze do pionowego mocowania profili

(śruby w zestawie)

		MFI-A217	MFI-A218
A	[mm]	25	50
B	[mm]	17.5	42.5
C	[mm]	50	70
EMB		2525	2525
EMF		5025	5025
Vikt / *Masa*		65g	85g
Pris / *Cena*			

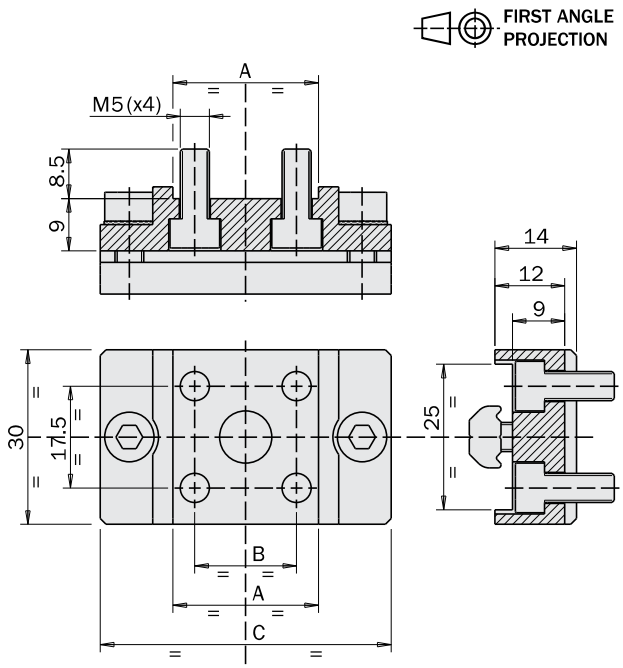

Användningsexempel / *Zastosowanie*

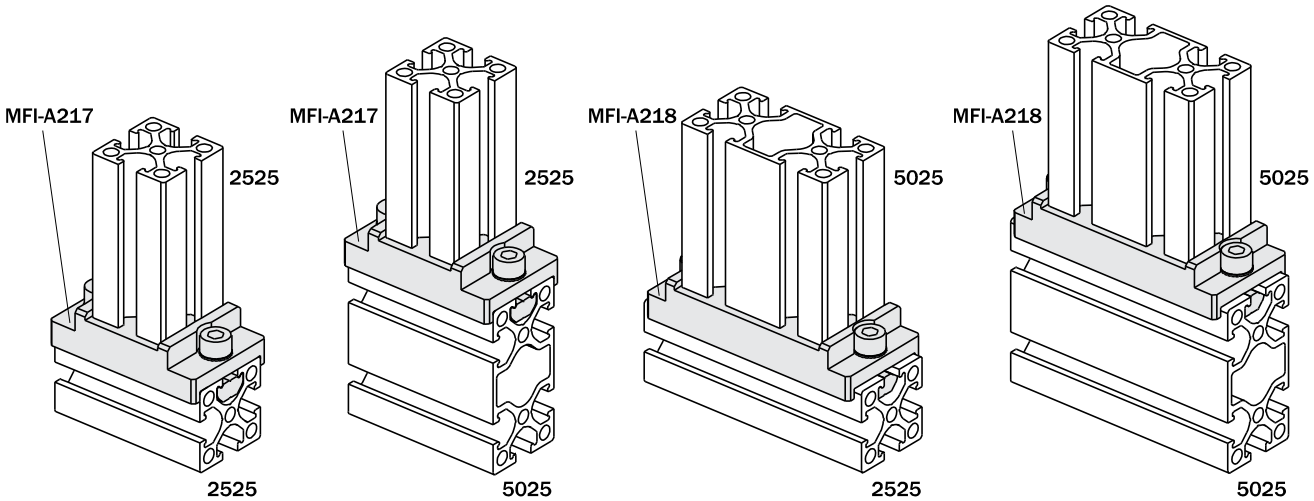

Vertikal infästning av profil

(Sats med skruvar)

Złącze do pionowego mocowania profili

(śruby w zestawie)

	MFI-A219
Vikt / *Masa*	110g
Pris / *Cena*	

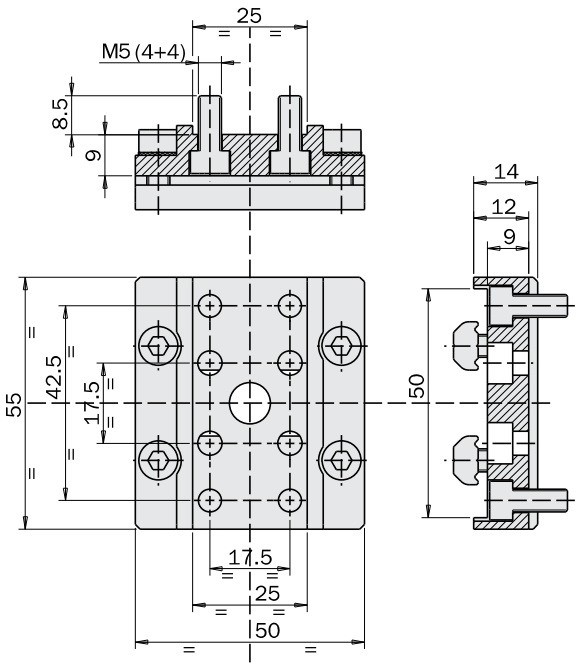

	MFI-A220
Vikt / *Masa*	140g
Pris / *Cena*	

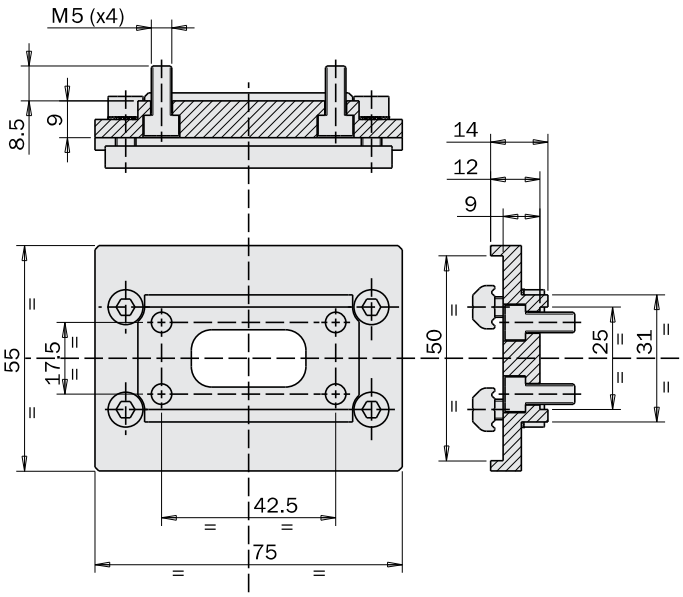

FIRST ANGLE PROJECTION

Användningsexempel / *Zastosowanie*

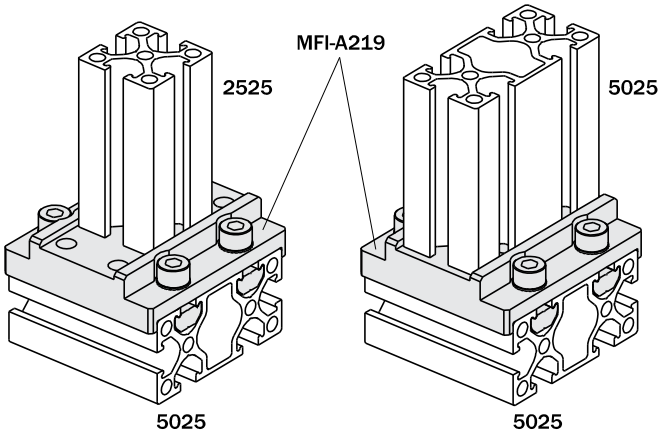

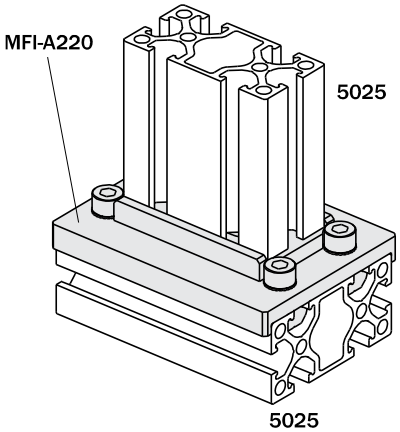

Infästning för fribärande profilinfästning

(Sats med skruvar)

NEW

	MFI-A254
Vikt / *Masa*	680g
Pris / *Cena*	

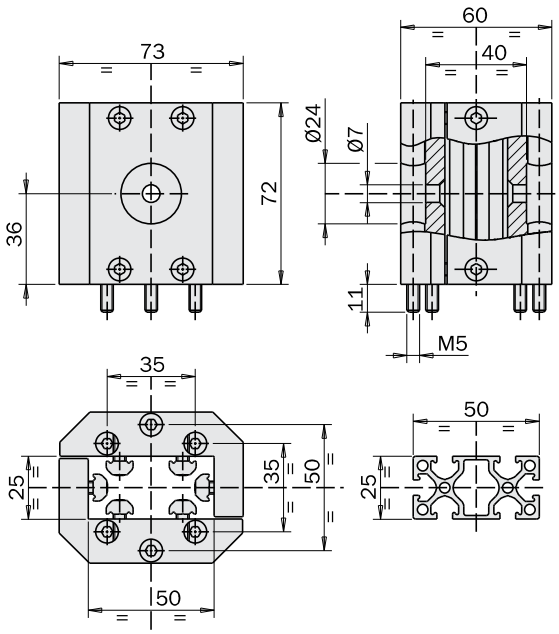

FIRST ANGLE PROJECTION

Złącze dla wysięgnika

(śruby w zestawie)

NEW

	MFI-A255
Vikt / *Masa*	1300g
Pris / *Cena*	

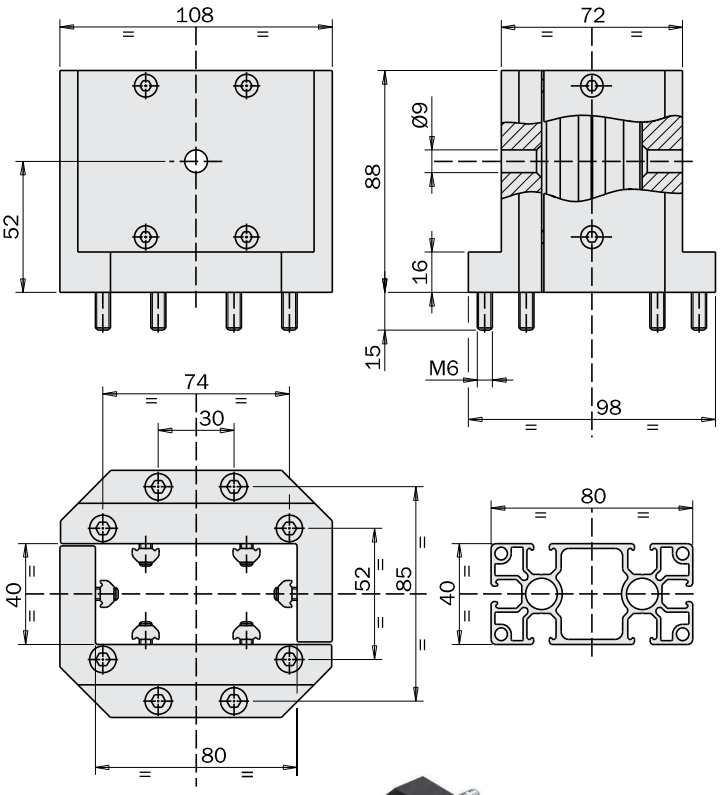

Användningsexempel / *Zastosowanie*

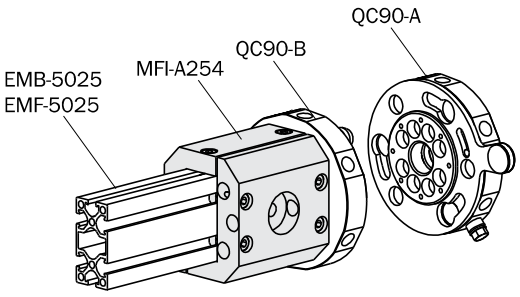

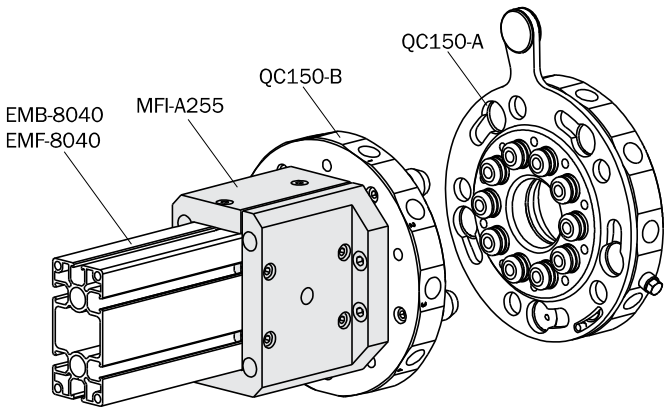

Ändplatta
(Sats med skruvar)

Łącznik płaski
(śruby w zestawie)

		MFI-A101	MFI-A19	MFI-A201	MFI-A100	MFI-A20	MFI-A202
A	[mm]	76	120	130	76	120	130
B	[mm]	25	25	25	25	25	25
C	[mm]	25	25	25	50	50	50
D	[mm]	28	28	28	53	53	53
E	[mm]	104	148	158	104	148	158
F	[mm]	2	2	2	2	2	2
G	[mm]	8	8	8	8	8	8
EMF-...		EMF-2525	EMF-2525	EMF-2525	EMF-5025	EMF-5025	EMF-5025
Vikt / *Masa*		50 g	60 g	65 g	75 g	100 g	110 g
Pris / *Cena*							

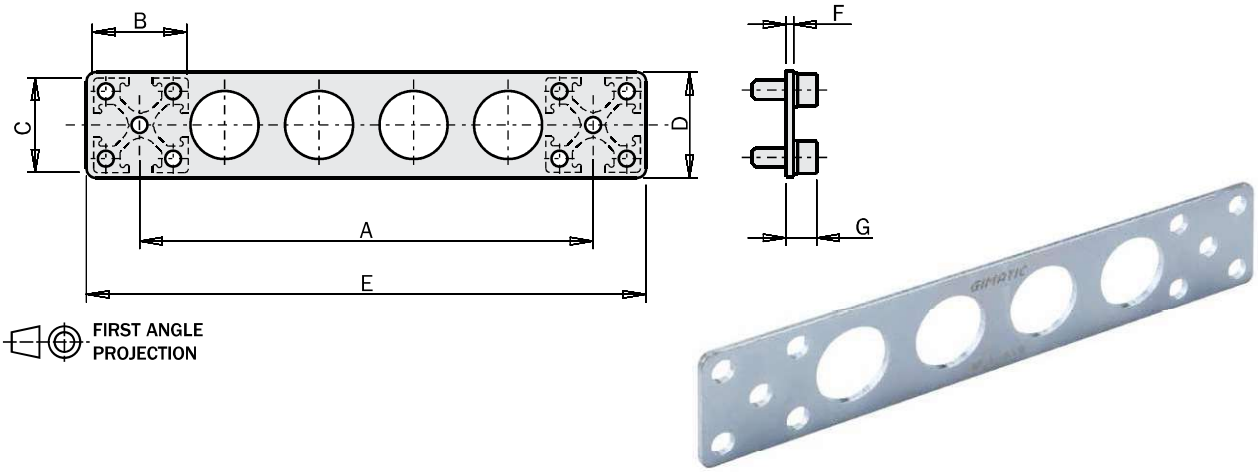

Användningsexempel / *Zastosowanie*

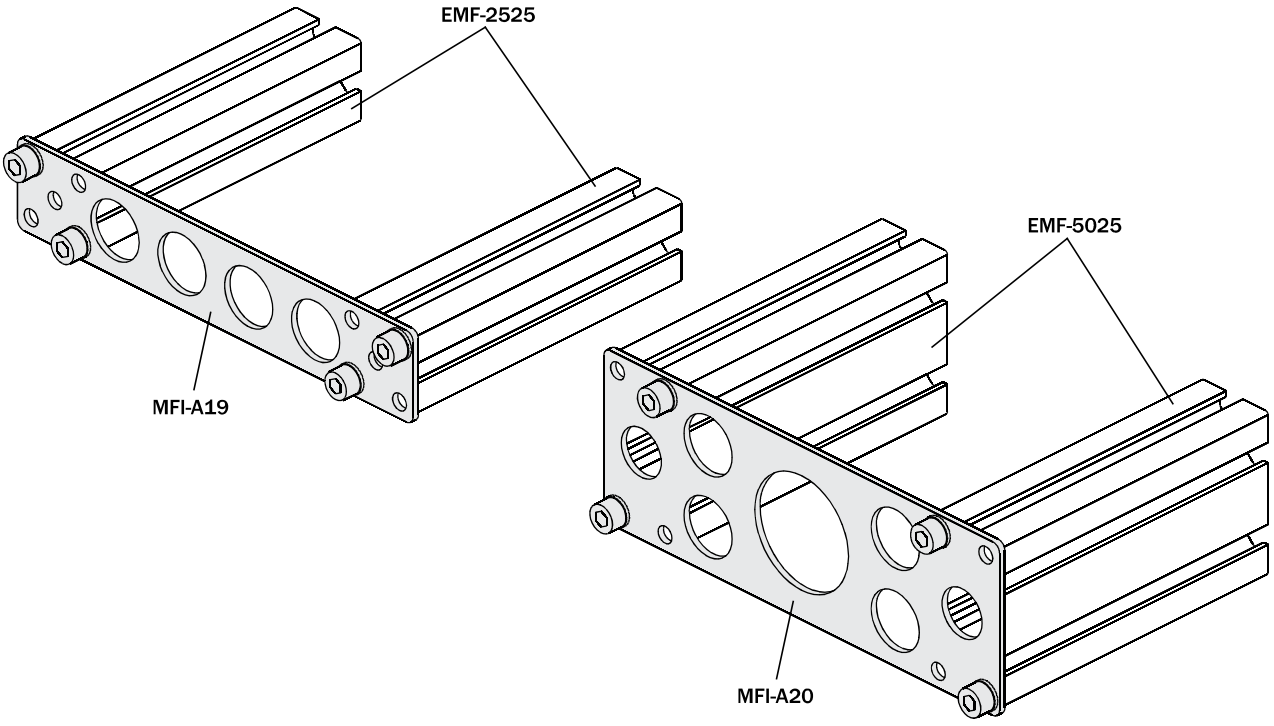

Vinkelklämfäste

(Sats med skruvar)

Zacisk montażowy

(śruby w zestawie)

		MFI-A01	MFI-A02	MFI-A204	MFI-A03
A	[mm]	Ø10	Ø14	Ø20	Ø20
B	[mm]	16	20	25	25
C	[mm]	43	52.1	57.1	74.1
D	[mm]	20	25	30	30
E	[mm]	38	46	51.5	68
F	[mm]	10	14	14	22
G	[mm]	4.5	6	6.2	6
H	[mm]	18	25	25	40
L	[mm]	8	12	12	12
EMF-...		EMF-1018 EMF-1818	EMF-2510 EMF-2518 EMF-2525 EMF-5025	EMF-2510 EMF-2518 EMF-2525 EMF-5025	EMF-4040 EMF-8040
Vikt / *Masa*		20 g	34 g	45 g	48 g
Pris / *Cena*					

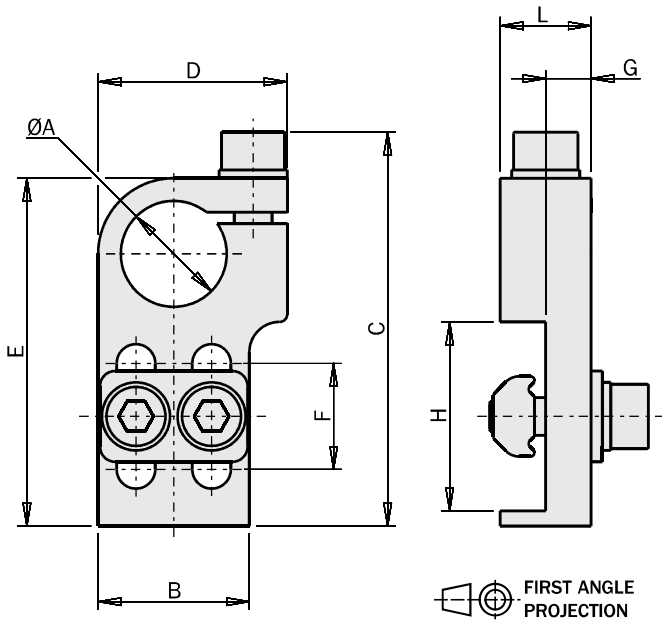

Användningsexempel / *Zastosowanie*

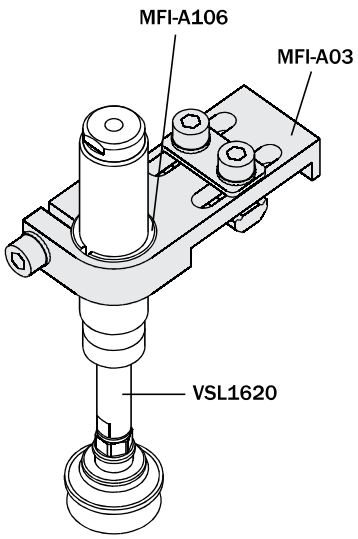

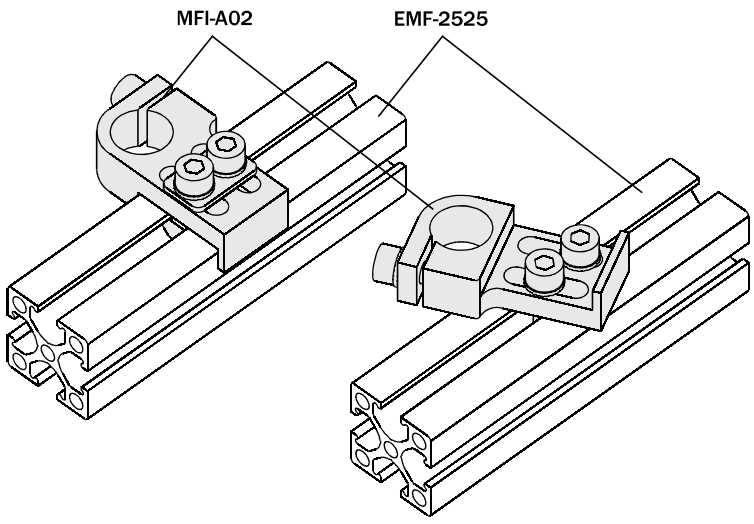

Vinkelklämfäste

(Sats med skruvar)

Zacisk montażowy

(śruby w zestawie)

		MFI-A04	MFI-A05	MFI-A06	MFI-A07	MFI-A08
A	[mm]	Ø10	Ø14	Ø14	Ø20	Ø30
B	[mm]	16	20	20	25	35
C	[mm]	75	81.1	91.1	111.1	121.1
D	[mm]	20	25	25	30	40
E	[mm]	70	75	85	105	115
F	[mm]	40	40	50	60	60
G	[mm]	4.5	6	6	6	8
L	[mm]	8	12	12	12	12
EMF / EMB		EMF-1018	EMF-1018	EMF-1018	-	-
		EMF-1818	EMF-1818	EMF-1818	-	-
		EMF-2510	EMF-2510	EMF-2510	EMF-2510	EMF-2510
		EMF-2518	EMF-2518	EMF-2518	EMF-2518	EMF-2518
		EMF-2525	EMF-2525	EMF-2525	EMF-2525	EMF-2525
		EMF-5025	EMF-5025	EMF-5025	EMF-5025	EMF-5025
		-	EMF-4040	EMF-4040	EMF-4040	EMF-4040
		-	EMF-8040	EMF-8040	EMF-8040	EMF-8040
		EMB-2017	EMB-2017	EMB-2017	-	-
		EMB-3026	EMB-3026	EMB-3026	EMB-3026	EMB-3026
		EMB-5045	EMB-5045	EMB-5045	EMB-5045	EMB-5045
Vikt / *Masa*		23 g	38 g	40 g	55 g	95 g
Pris / *Cena*						

FIRST ANGLE PROJECTION

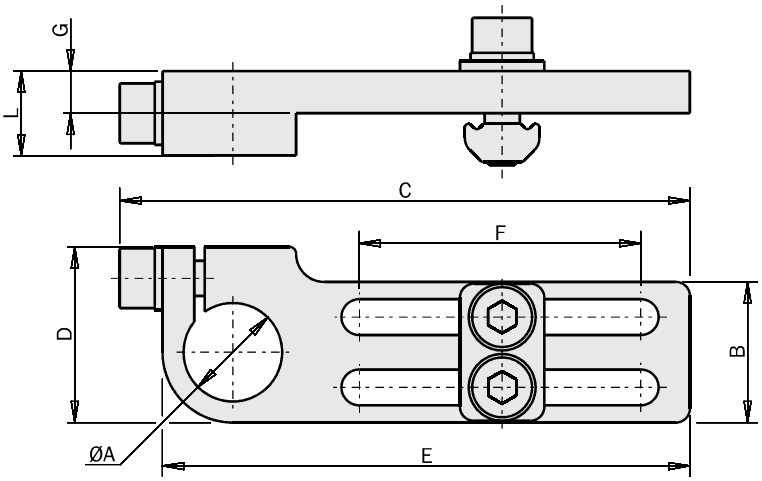

Användningsexempel / *Zastosowanie*

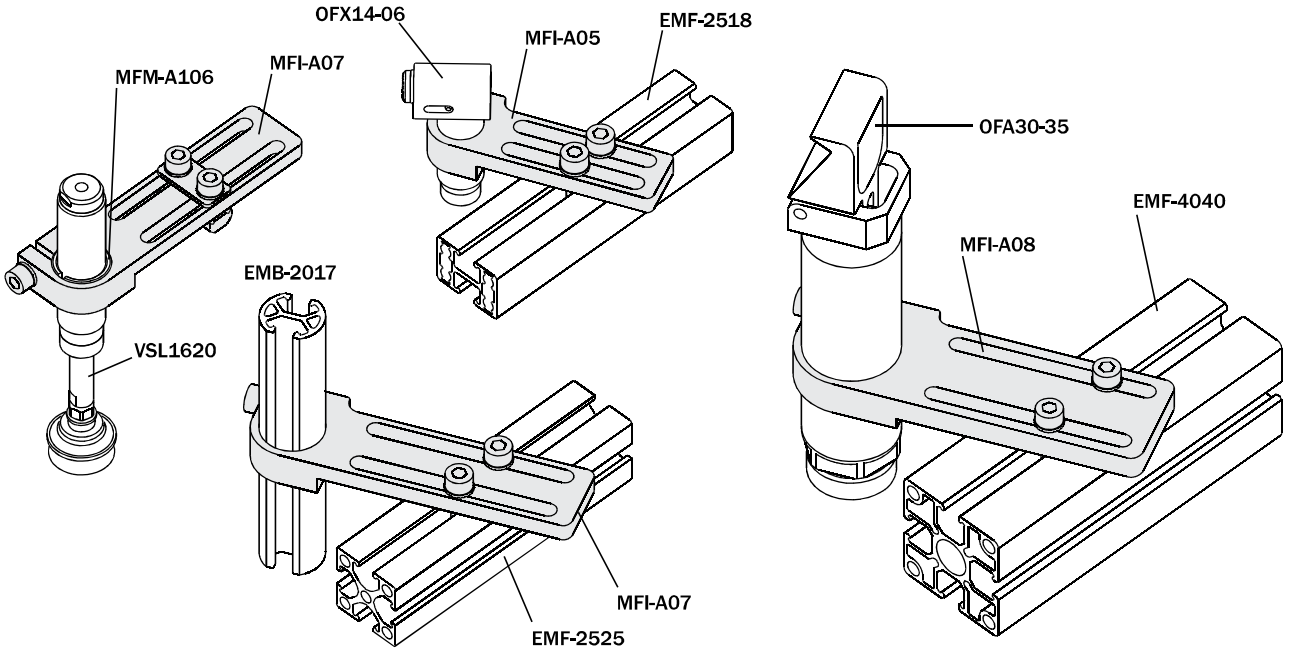

Robusta monteringsfästen

(Sats med skruvar)

Wzmocnione złącze montażowe

(śruby w zestawie)

		MFI-A207	MFI-A209	MFI-A205	MFI-A206
A	[mm]	Ø10	Ø14	Ø20	Ø30
B	[mm]	16	20	25	35
C	[mm]	75	90.6	110.6	122.2
D	[mm]	20	25	30	42
E	[mm]	70	85	105	115
F	[mm]	40	50	60	60
L	[mm]	8.3	12	15	20
Vikt / *Masa*		30 g	60 g	85 g	175 g
Pris / *Cena*					

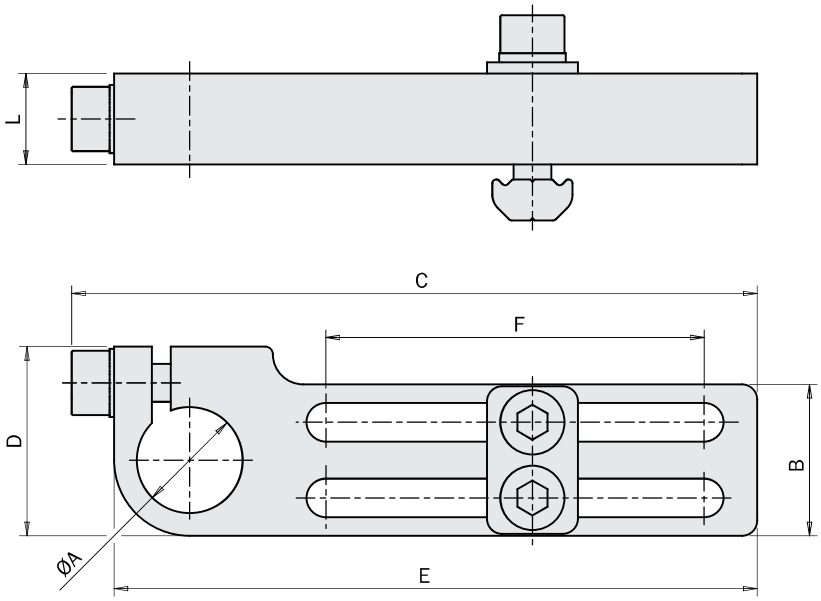

Användningsexempel / *Zastosowanie*

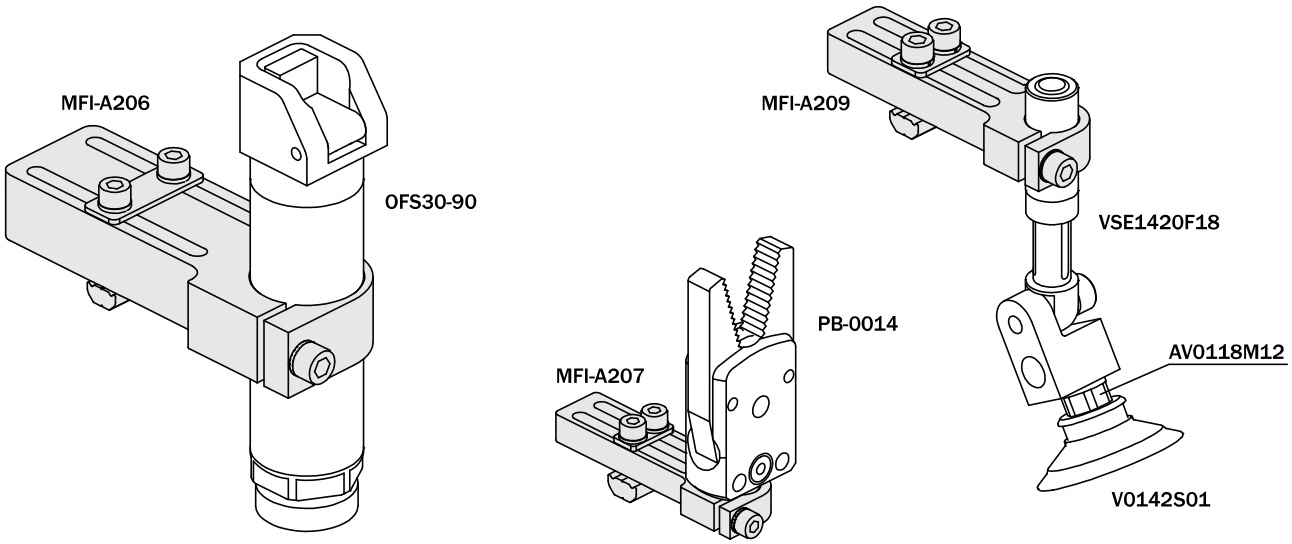

Ledbart klämfäste

(Sats med skruvar)

Kątowy zacisk montażowy

(śruby w zestawie)

		MFI-A250	MFI-A251	MFI-A252	MFI-A253
A	[mm]	Ø10	Ø14	Ø20	Ø30
B	[mm]	15	21	26	32
C	[mm]	23	31	39	49
D	[mm]	14	17	22	28
E	[mm]	64.5	85	107	135.5
F	[mm]	16	25	25	36
G	[mm]	8	15	15	22
H	[mm]	4.1	5.1	5.1	5.1
I	[mm]	-	15	15	22
L	[mm]	20	30	40	50
M	[mm]	16	20	25	36
N	[mm]	-	Ø5.1	Ø5.1	Ø5.1
P	[mm]	9	11	13	16
Vikt / *Masa*		30 g	50 g	90 g	185 g
Pris / *Cena*					

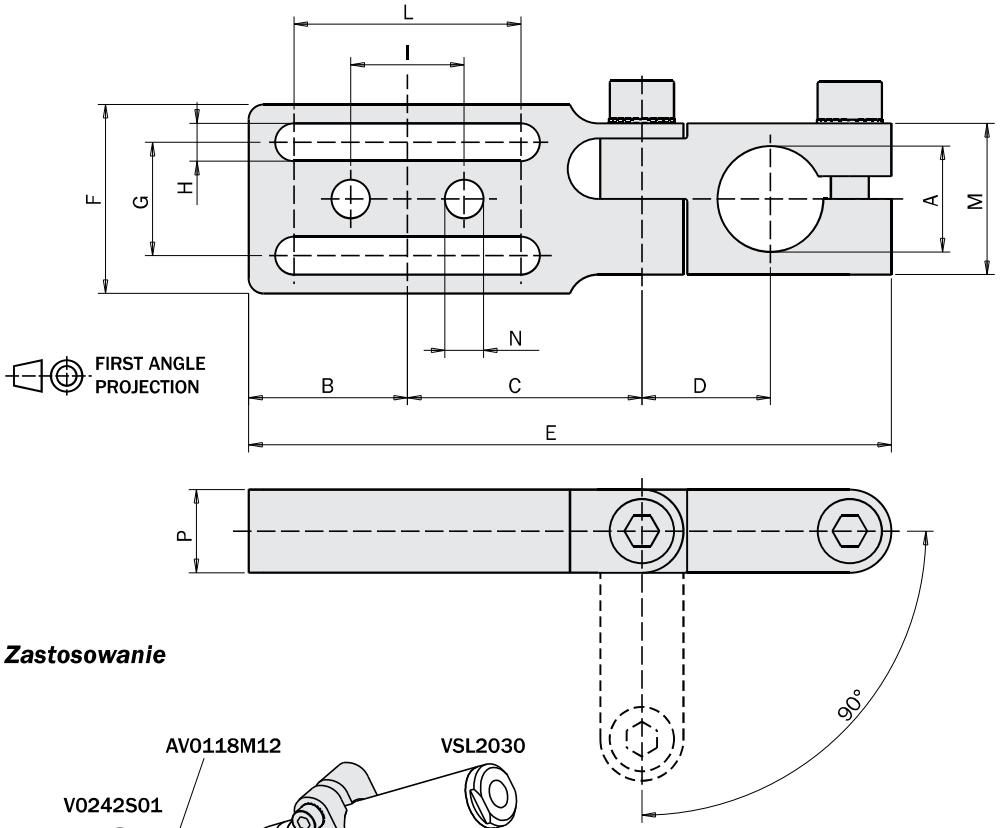

Användningsexempel / *Zastosowanie*

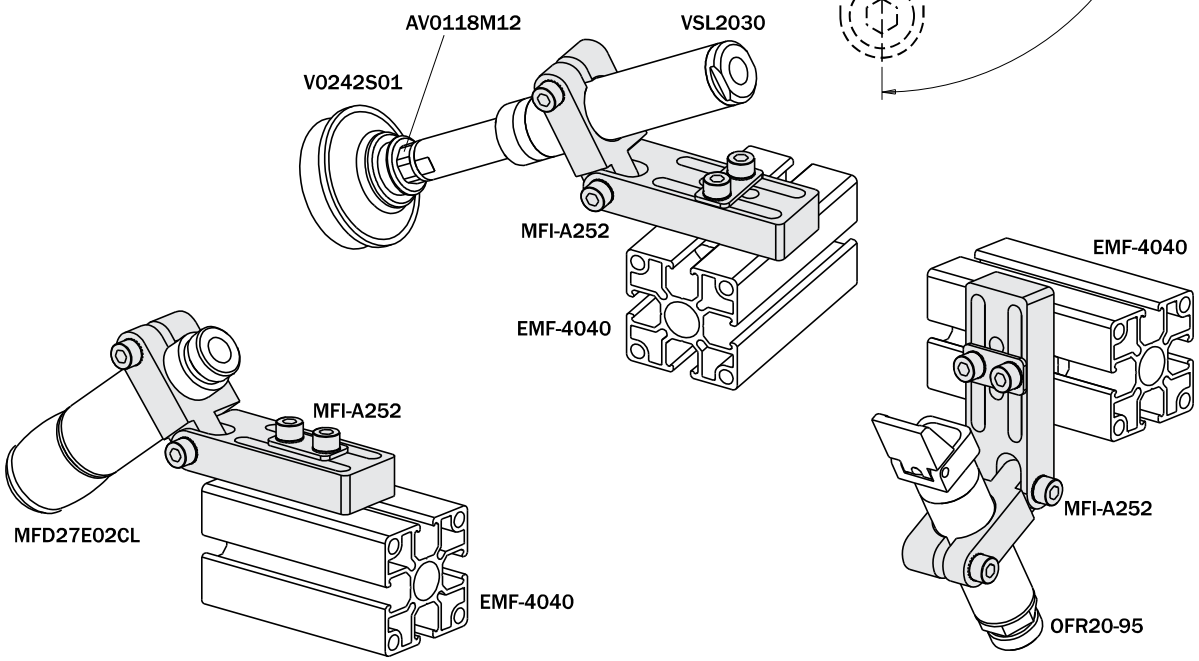

Vinkelklämfäste
(Sats med skruvar)

Zacisk montażowy
(śruby w zestawie)

		MFI-A09	MFI-A10	MFI-A36	MFI-A34	MFI-A35
A	[mm]	Ø14	Ø20	Ø20	Ø30	Ø30
B	[mm]	25	32	35	40	45
C	[mm]	42.6	47.6	54.1	53.1	64.1
D	[mm]	40	45	54.5	55	65.5
E	[mm]	22	24.5	33	29.5	39
F	[mm]	12.5	12.5	20	12.5	20
G	[mm]	19.5	24.5	26.5	34.5	37.5
H	[mm]	25	30	35	30	40
EMF-...		EMF-2525 EMF-5025	EMF-2525 EMF-5025	EMF-4040 EMF-8040	EMF-2525 EMF-5025	EMF-4040 EMF-8040
Vikt / *Masa*		50 g	70 g	95 g	90 g	150 g
Pris / *Cena*						

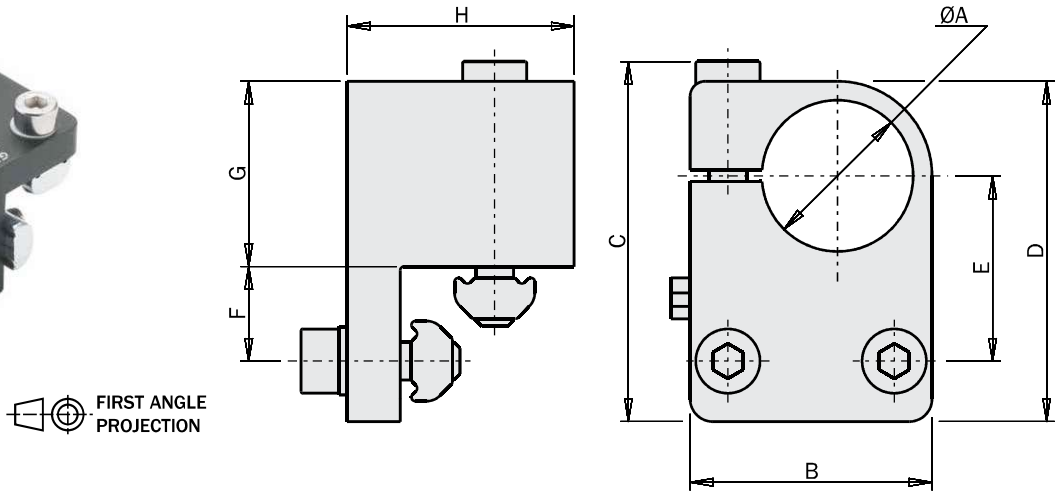

Användningsexempel / ***Zastosowanie***

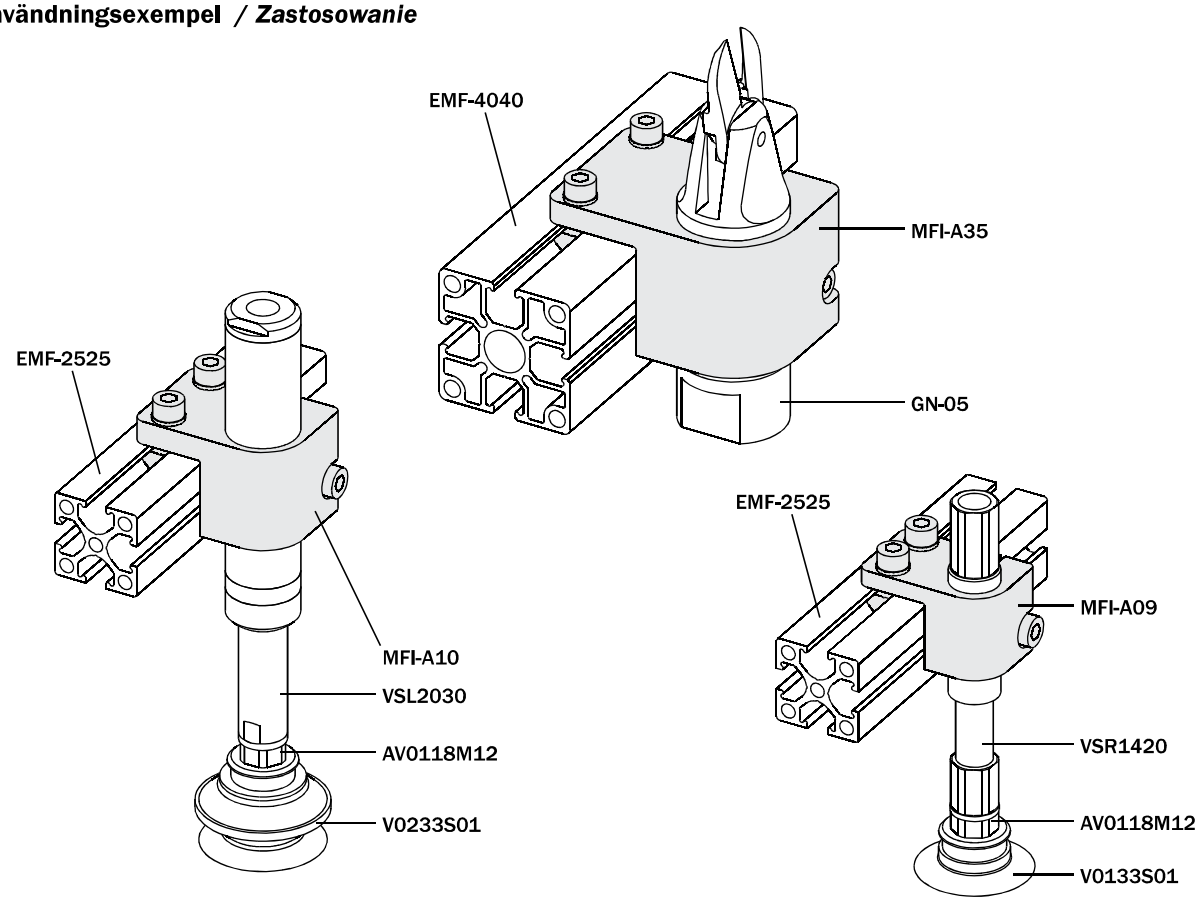

Vinkelklämfäste

(Sats med skruvar)

Uchwyt przesuwny

(śruby w zestawie)

		A [mm]	B [mm]	C [mm]	D [mm]	E [mm]	F [mm]	Vikt *Masa*	Pris *Cena*
MFI-A104		G1/8"	20	75	40	19	6	25 g	
MFI-A105		G1/8"	25	105	60	26.5	6	42 g	
MFI-A106		M10x1	20	75	40	19	6	30 g	
MFI-A107		M10x1	25	105	60	26.5	6	40 g	
MFI-A266	NEW	M12x1	20	75	40	19	6	35 g	
MFI-A267	NEW	M12x1	25	105	60	26.5	6	50 g	
MFI-A108		M14x1	20	75	40	19	6	20 g	
MFI-A109		M14x1	25	105	60	26.5	6	40 g	
MFI-A210		M14x1.5	25	75	40	19	6	20 g	
MFI-A211		M14x1.5	25	105	60	26.5	6	40 g	
MFI-A110		M16x1	20	75	40	19	6	20 g	
MFI-A111		M16x1	25	105	60	26.5	6	40 g	
MFI-A112		M20x1.5	25	75	40	19	6	30 g	
MFI-A113		M20x1.5	25	105	60	26.5	6	35 g	
MFI-A268	NEW	M25x1.5	30	85	40	24	8	55 g	
MFI-A269	NEW	M25x1.5	30	115	60	34	8	70 g	
MFI-A114		-	20	75	40	19	6	25 g	
MFI-A115		-	25	105	60	26.5	6	40 g	

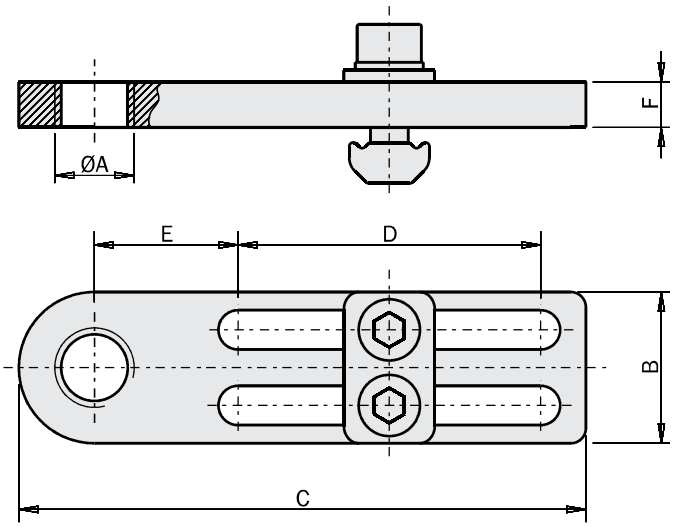

FIRST ANGLE PROJECTION

Användningsexempel / *Zastosowanie*

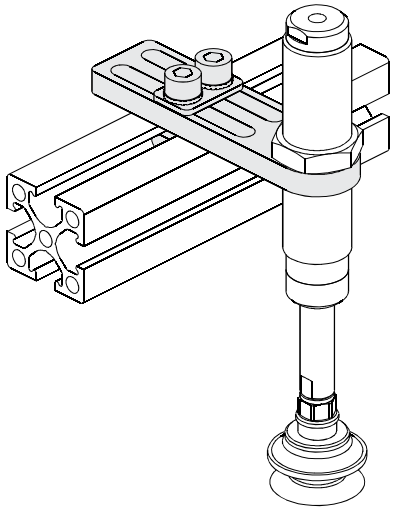

Vinkelklämfäste
(Sats med skruvar)

Uchwyt montażowy
(śruby w zestawie)

	Typ *Typ*	A [mm]	B [mm]	C [mm]	D [mm]	E [mm]	F [mm]	G [mm]	H [mm]	Vikt *Masa*	Pris *Cena*
MFI-A116	L	Ø10.5	30	100	40	42.5	3	20	38	60 g	
MFI-A117	L	Ø12.5	30	100	40	42.5	3	20	38	60 g	
MFI-A118	L	Ø14.5	30	100	40	42.5	3	24	38	60 g	
MFI-A119	L	Ø16.5	30	100	40	42.5	3	30	-	65 g	
MFI-A120	L	Ø20.5	30	100	40	42.5	3	30	-	60 g	
MFI-A181	L	Ø22.5	30	100	40	42.5	5	35	26	105 g	
MFI-A182	L	Ø25.5	30	100	40	42.5	5	35	26	100 g	
MFI-A121	S	Ø10.5	30	65	28	15.5	3	-	-	45 g	
MFI-A122	S	Ø12.5	30	65	28	15.5	3	-	-	45 g	
MFI-A123	S	Ø14.5	30	65	28	15.5	3	-	-	45 g	
MFI-A124	S	Ø16.5	30	65	28	15.5	3	-	-	45 g	
MFI-A125	S	Ø20.5	30	65	28	15.5	3	-	-	40 g	
MFI-A183	S	Ø22.5	30	70	28	17	5	35	26	75 g	
MFI-A184	S	Ø25.5	30	70	28	17	5	35	26	70 g	

“L”

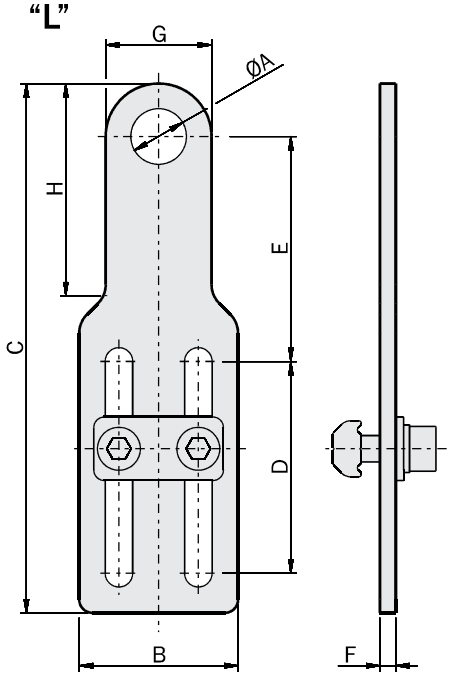

“S”

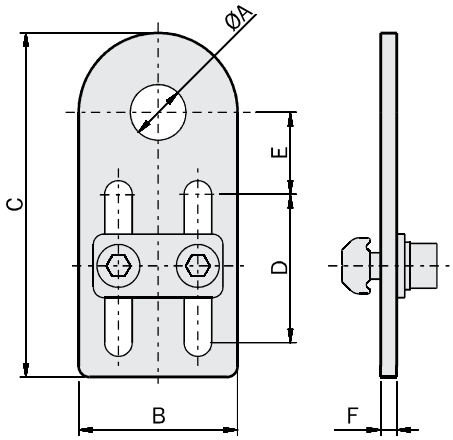

Användningsexempel / *Zastosowanie*

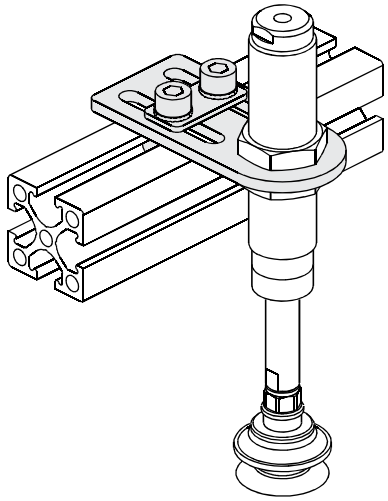

01/2013

Direktanslutning för vakuumkopp

(Sats med skruvar)

Bezpośredni uchwyt do przyssawek

(śruby w zestawie)

FIRST ANGLE PROJECTION

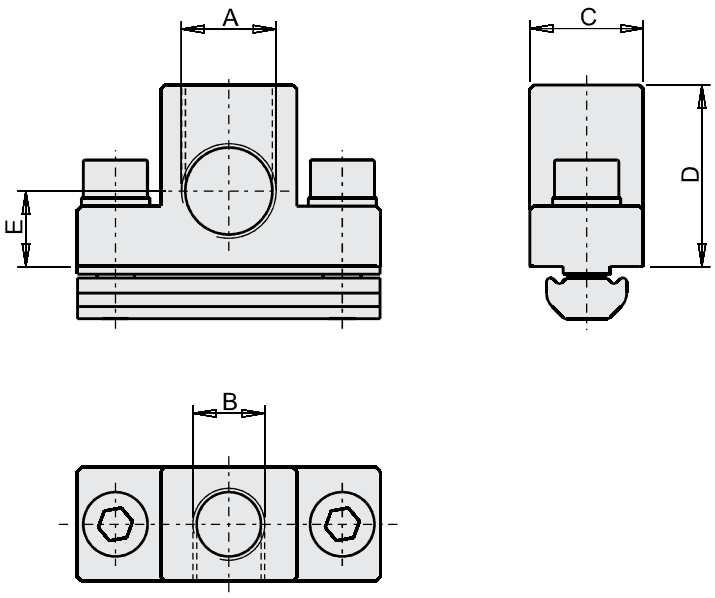

		MFI-A46	MFI-A47
A	[mm]	G1/8"	G1/4"
B	[mm]	G1/8"	G1/8"
C	[mm]	15	15
D	[mm]	24	24
E	[mm]	12	10
EMF/EMB		EMF-1018	-
		EMF-1818	-
		EMF-2510	EMF-2510
		EMF-2518	EMF-2518
		EMF-2525	EMF-2525
		EMF-5025	EMF-5025
		EMF-4040	EMF-4040
		EMF-8040	EMF-8040
		EMB-2017	-
		EMB-3026	EMB-3026
		EMB-5045	EMB-5045
Vikt / *Masa*		42 g	40 g
Pris / *Cena*			

Användningsexempel / *Zastosowanie*

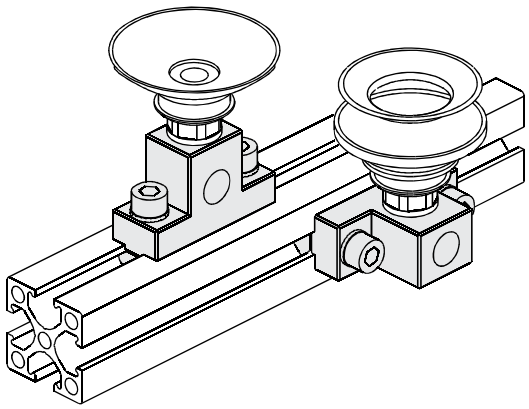

Monteringsfäste för vakuumkopp

(Sats med skruvar)

Złącze montażowe do przyssawki

(śruby w zestawie)

FIRST ANGLE PROJECTION

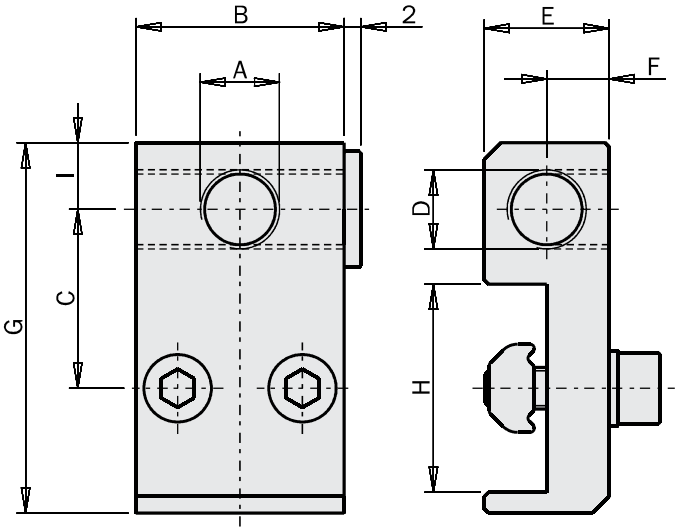

		MFI-A48	MFI-A49	MFI-A50
A	[mm]	M5	G1/8"	G1/4"
B	[mm]	16	25	25
C	[mm]	13.5	21.5	21.5
D	[mm]	M5	G1/8"	G1/8"
E	[mm]	8	15	15
F	[mm]	4	7.5	7.5
G	[mm]	29	44.5	46.5
H	[mm]	18	25	25
I	[mm]	4.3	8	10
EMF - ...		EMF-1818	EMF-2510	EMF-2510
		EMF-1018	EMF-2518	EMF-2518
		-	EMF-2525	EMF-2525
		-	EMF-5025	EMF-5025
Vikt / *Masa*		15 g	45 g	45 g
Pris / *Cena*				

Användningsexempel / *Zastosowanie*

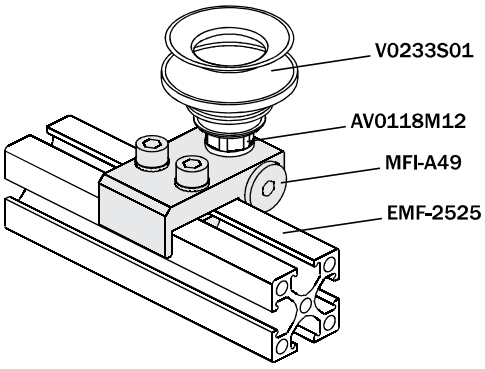

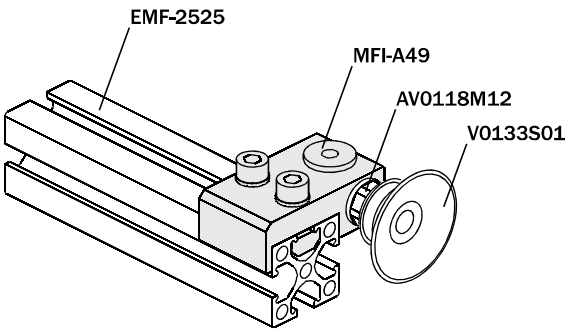

Endast för MFI-A48 och MFI-A49
Tylko dla MFI-A48 i MFI-A49

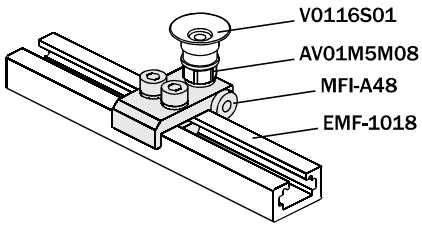

01/2013

Långt monteringsfäste för vakuumkopp

(Sats med skruvar)

Przesuwne złącze montażowe do przyssawki

(śruby w zestawie)

		MFI-A51	MFI-A52	MFI-A53
A	[mm]	M5	G1/8”	G1/4”
B	[mm]	16	25	25
C	[mm]	14	21	21
D	[mm]	M5	G1/8”	G1/8”
E	[mm]	8	15	15
F	[mm]	4	7.5	7.5
G	[mm]	65	88	88
H	[mm]	40	50	50
I	[mm]	2	2	2
L	[mm]	6	10	10
EMF/EMB		EMF-1018	EMF-1018	EMF-1018
		EMF-1818	EMF-1818	EMF-1818
		EMF-2510	EMF-2510	EMF-2510
		EMF-2518	EMF-2518	EMF-2518
		EMF-2525	EMF-2525	EMF-2525
		EMF-5025	EMF-5025	EMF-5025
		-	EMF-4040	EMF-4040
		-	EMF-8040	EMF-8040
		EMB-2017	EMB-2017	EMB-2017
		EMB-3026	EMB-3026	EMB-3026
		EMB-5045	EMB-5045	EMB-5045
Vikt / *Masa*		20 g	60 g	60 g
Pris / *Cena*				

FIRST ANGLE PROJECTION

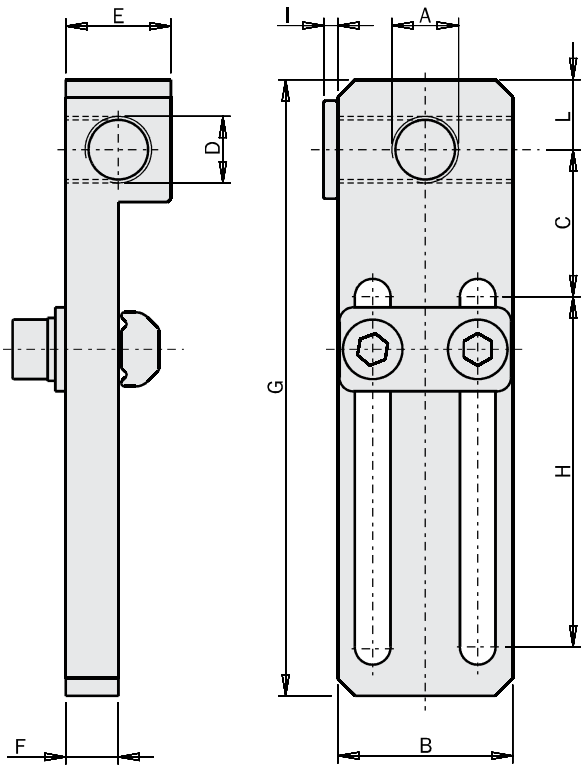

Användningsexempel / *Zastosowanie*

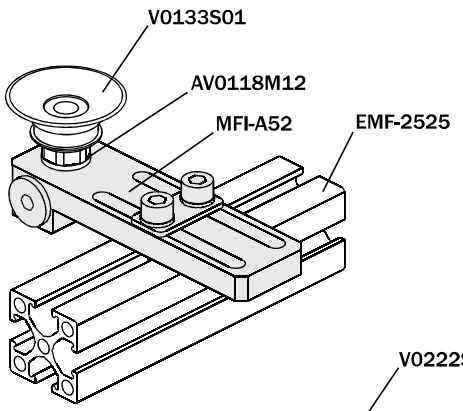

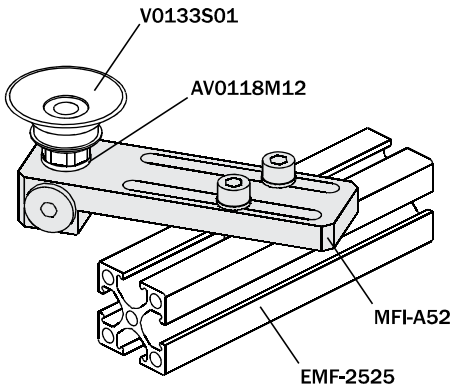

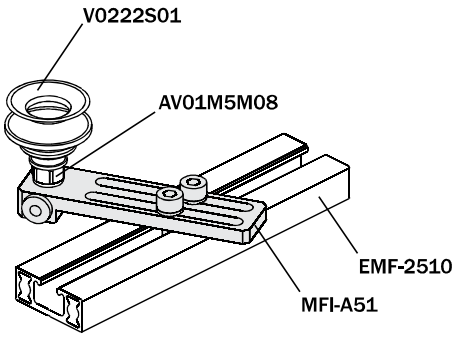

Ställbar vinkelanslutning för vakuumkopp

(Sats med skruvar)

Regulowane złącze 360° do przyssawek

(śruby w zestawie)

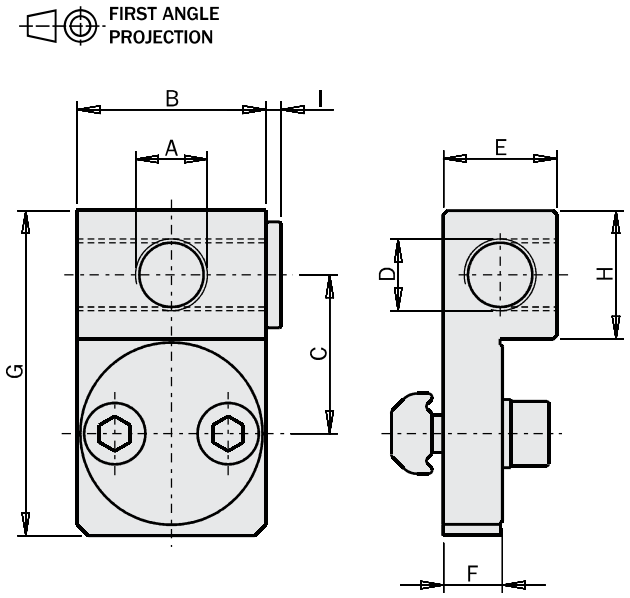

		MFI-A54	MFI-A55	MFI-A56
A	[mm]	M5	G1/8"	G1/4"
B	[mm]	16	25	25
C	[mm]	13	21	21
D	[mm]	M5	G1/8"	G1/8"
E	[mm]	10	15	15
F	[mm]	5.3	7.8	7.8
G	[mm]	28	43	43
H	[mm]	10	17	17
I	[mm]	2	2	2
EMF/EMB		EMF-1018	-	-
		EMF-1818	-	-
		EMF-2510	EMF-2510	EMF-2510
		EMF-2518	EMF-2518	EMF-2518
		EMF-2525	EMF-2525	EMF-2525
		EMF-5025	EMF-5025	EMF-5025
		-	EMF-4040	EMF-4040
		-	EMF-8040	EMF-8040
		EMB-2017	EMB-2017	EMB-2017
		EMB-3026	EMB-3026	EMB-3026
		EMB-5045	EMB-5045	EMB-5045
Vikt / *Masa*		15 g	45 g	42 g
Pris / *Cena*				

Användningsexempel / *Zastosowanie*

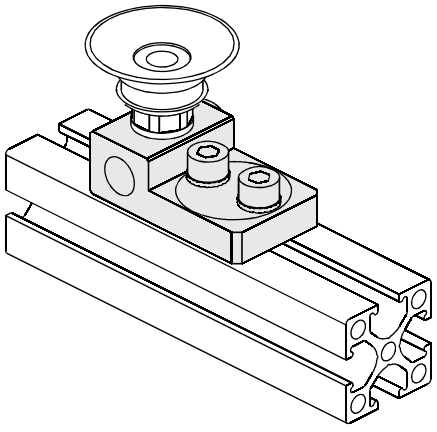

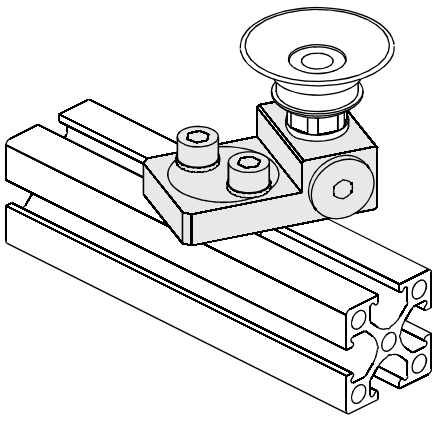

Ben för vakuumkopp

Ramię do przyssawki

		MFI-A170	MFI-A171	MFI-A172	MFI-A71	MFI-A72	MFI-A73	MFI-A74	MFI-A75	MFI-A76
A1	[mm]	M5	M5	M5	G1/8”	G1/8”	G1/8”	G1/8”	G1/8”	G1/8”
A2	[mm]	M5	M5	M5	G1/8”	G1/8”	G1/8”	G1/4”	G1/4”	G1/4”
B	[mm]	Ø10	Ø10	Ø10	Ø14	Ø14	Ø14	Ø20	Ø20	Ø20
C	[mm]	11	11	11	15	15	15	20	20	20
D	[mm]	30	60	90	40	80	120	50	100	150
E	[mm]	6	6	6	8	8	8	8	8	8
F	[mm]	16	16	16	22	22	22	23	23	23
Vikt / *Masa*		10 g	13 g	17 g	17 g	25 g	32 g	40 g	60 g	75 g
Pris / *Cena*										

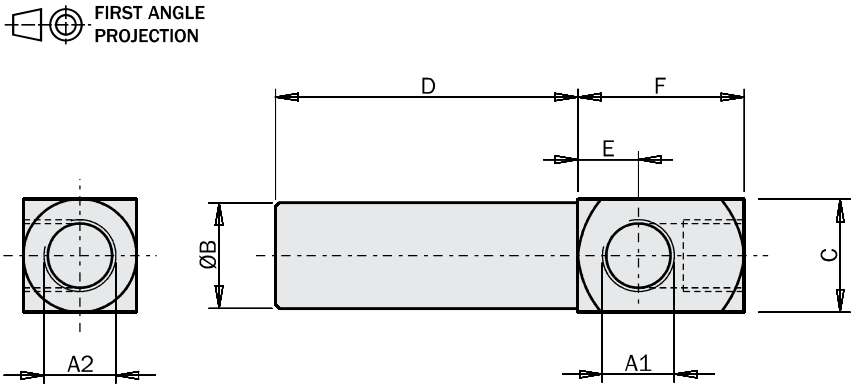

Användningsexempel / *Zastosowanie*

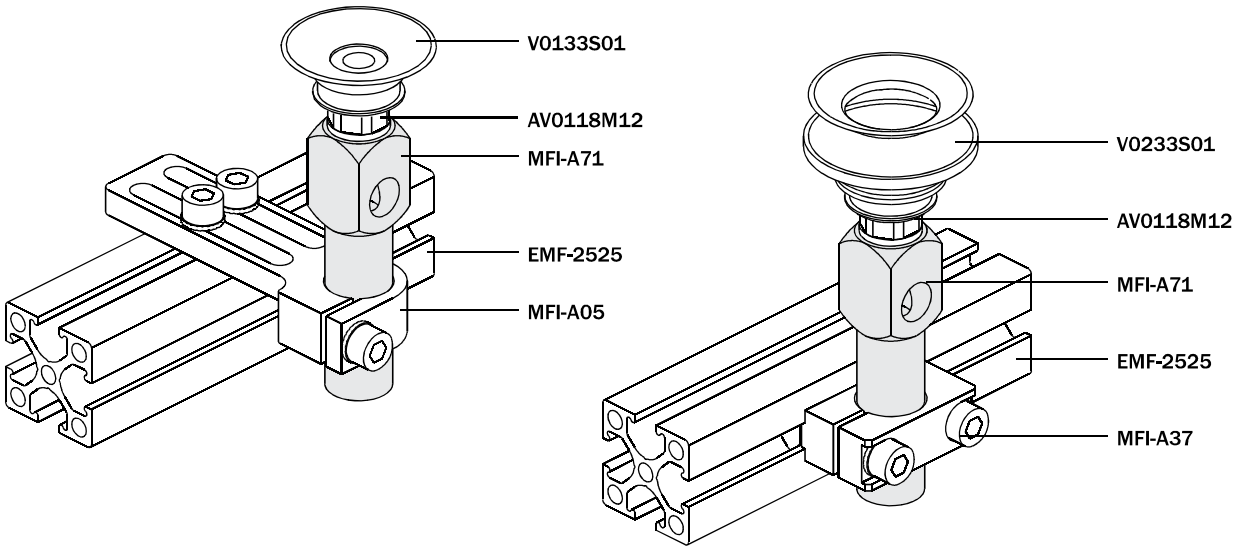

Ben med klämfäste

(Sats med skruvar)

Ramię zaciskowe

(śruby w zestawie)

	A [mm]	B [mm]	C [mm]	D [mm]	E [mm]	F [mm]	G [mm]	Vikt *Masa*	Pris *Cena*
MFI-A158	Ø10	Ø10	14	30	7	19	19	10 g	
MFI-A159	Ø10	Ø10	14	60	7	19	19	15 g	
MFI-A160	Ø10	Ø10	14	90	7	19	19	20 g	
MFI-A161	Ø14	Ø14	18	40	10	25	24	20 g	
MFI-A162	Ø14	Ø14	18	80	10	25	24	30 g	
MFI-A163	Ø14	Ø14	18	120	10	25	24	40 g	
MFI-A77	Ø20	Ø20	25	50	13	32	31	45 g	
MFI-A78	Ø20	Ø20	25	100	13	32	31	70 g	
MFI-A79	Ø20	Ø20	25	150	13	32	31	105 g	
MFI-A164	Ø30	Ø30	40	80	19	44	46	170 g	
MFI-A165	Ø30	Ø30	40	140	19	44	46	230 g	
MFI-A166	Ø30	Ø30	40	200	19	44	46	300 g	

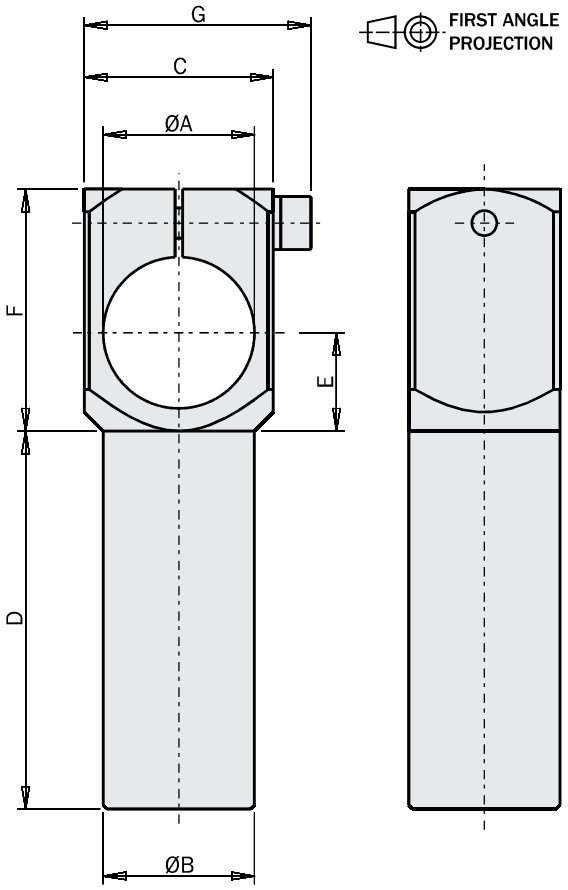

Användningsexempel / *Zastosowanie*

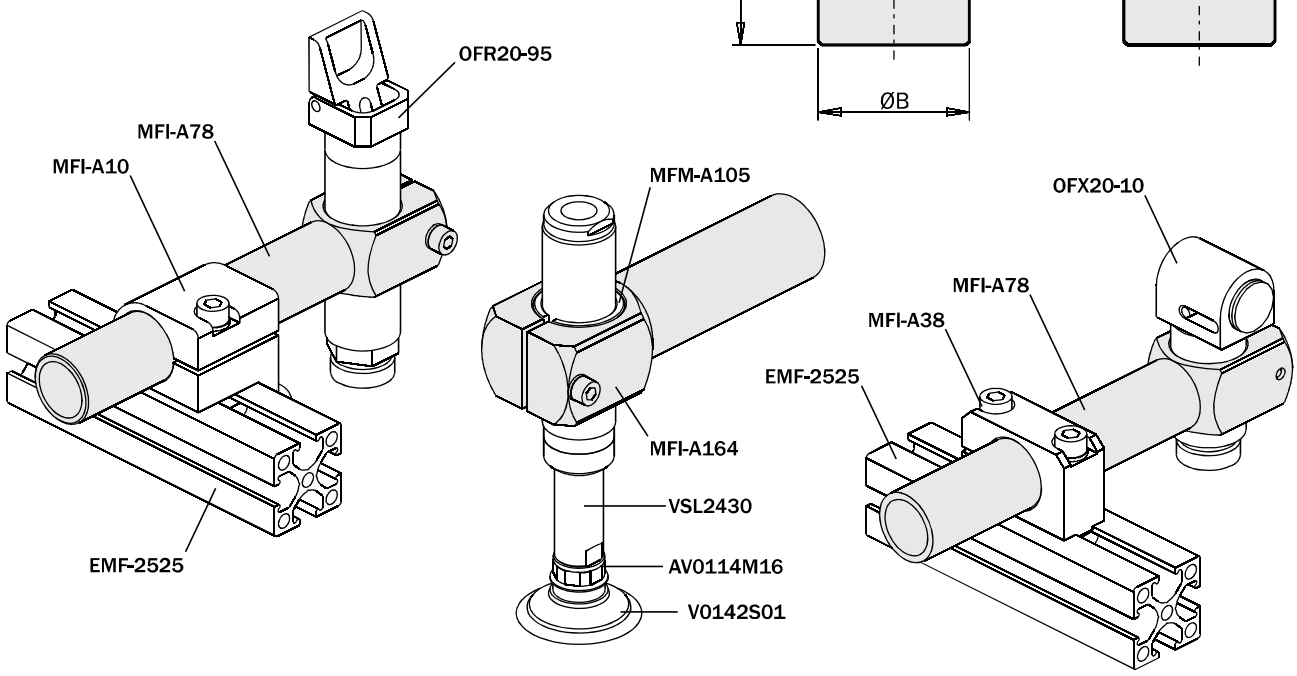

Ben med klämfäste

(Sats med skruvar)

Ramię zaciskowe

(śruby w zestawie)

	MFI-A93	MFI-A157	MFI-A94	MFI-A95	MFI-A203
A [mm]	Ø10	Ø14	Ø20	Ø30	Ø30
B [mm]	Ø10	Ø14	Ø20	Ø20	Ø30
C [mm]	14x10	18x14	25x20	40x20	40x30
D [mm]	15	20	25	25	40
E [mm]	7	10	13	19	19
F [mm]	25	25	25	25	44
G [mm]	19	24	30	45	47
Vikt / *Masa*	8 g	15 g	35 g	60 g	130 g
Pris / *Cena*					

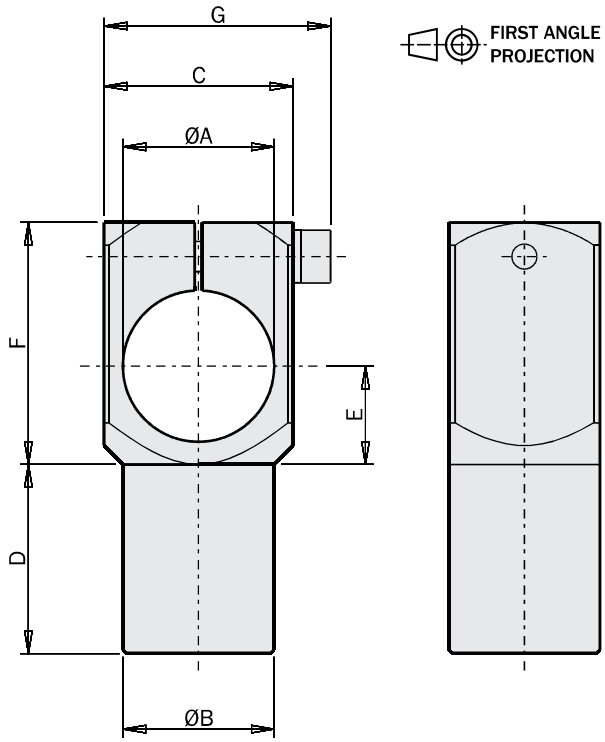

Användningsexempel / *Zastosowanie*

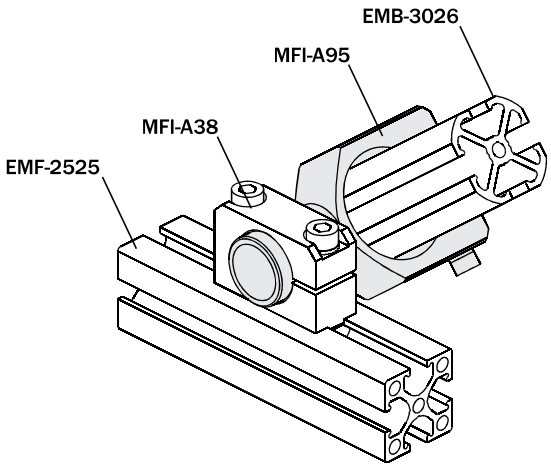

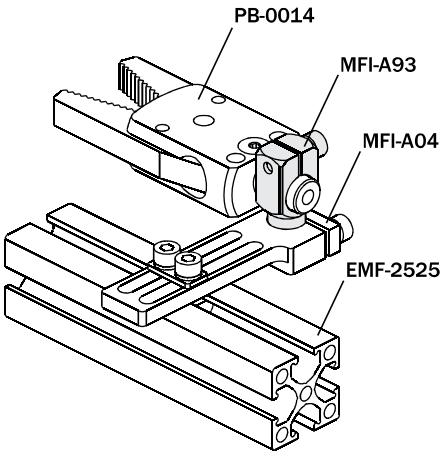

Fördelarblock (1 kanal)

(Sats med skruvar)

Rozgałęźnik boczny (1 kanał)

(śruby w zestawie)

G1/8" (x5)

G1/8" (x9)

	MFI-A68	MFI-A69
EMF-....	EMF-2518	EMF-2518
	EMF-2525	EMF-2525
	EMF-5025	EMF-5025
Vikt / *Masa*	30 g	50 g
Pris / *Cena*		

FIRST ANGLE PROJECTION

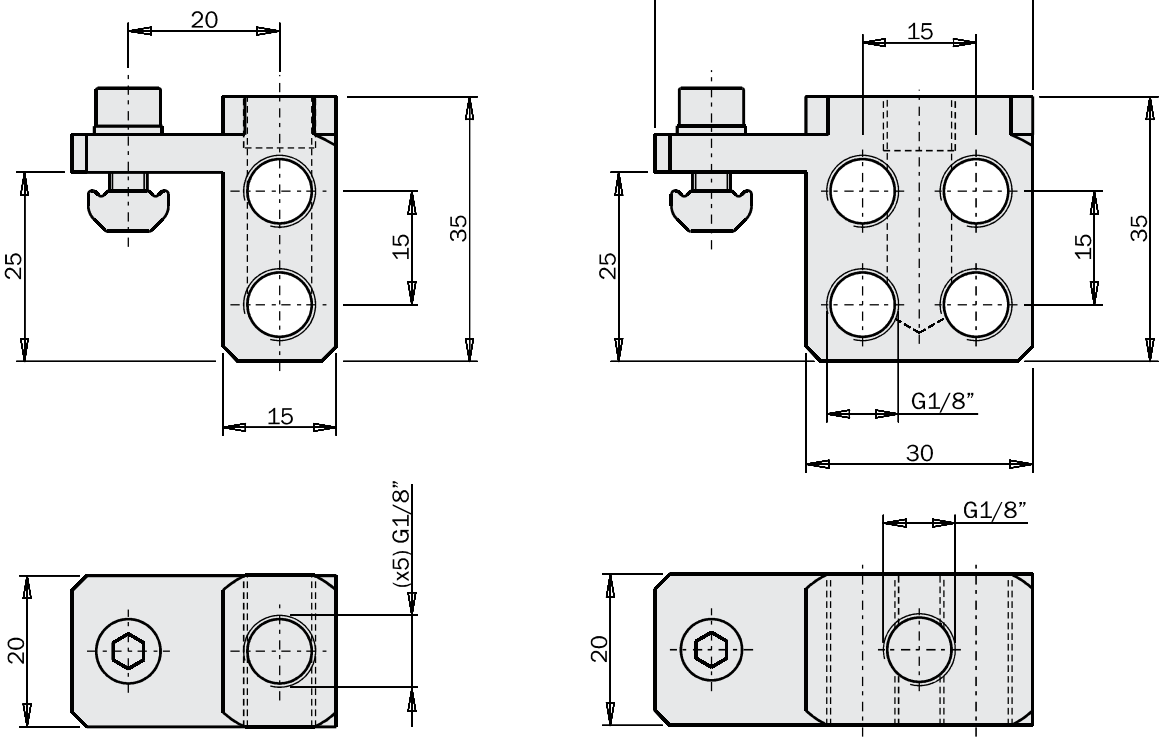

Användningsexempel / *Zastosowanie*

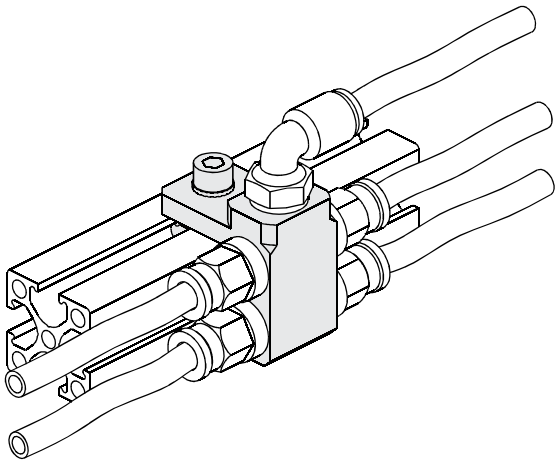

01/2013

Fördelarblock (2 kanaler)

(Sats med skruvar)

Rozgałęźnik boczny (2 kanały)

(śruby w zestawie)

G1/8" (5+5)

	MFI-A70
EMF-....	EMF-2518
	EMF-2525
	EMF-5025
Vikt / *Masa*	48 g
Pris / *Cena*	

FIRST ANGLE PROJECTION

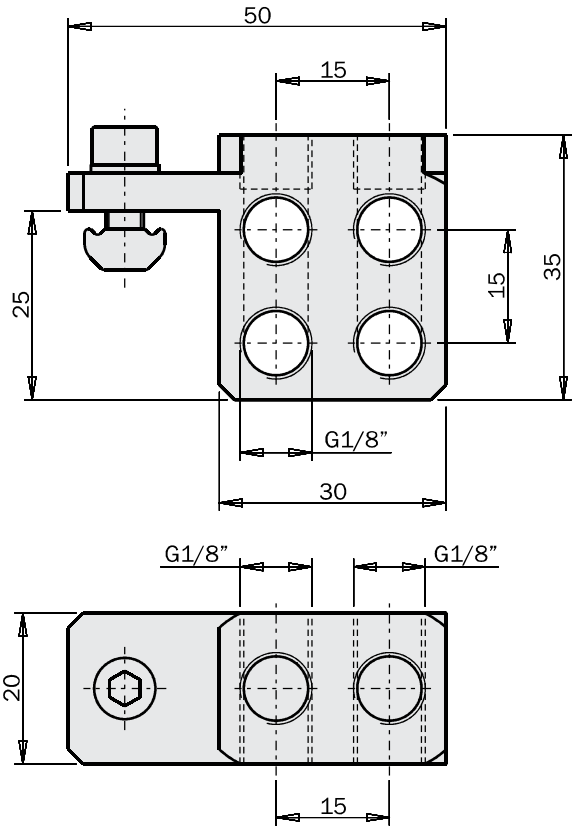

Användningsexempel / *Zastosowanie*

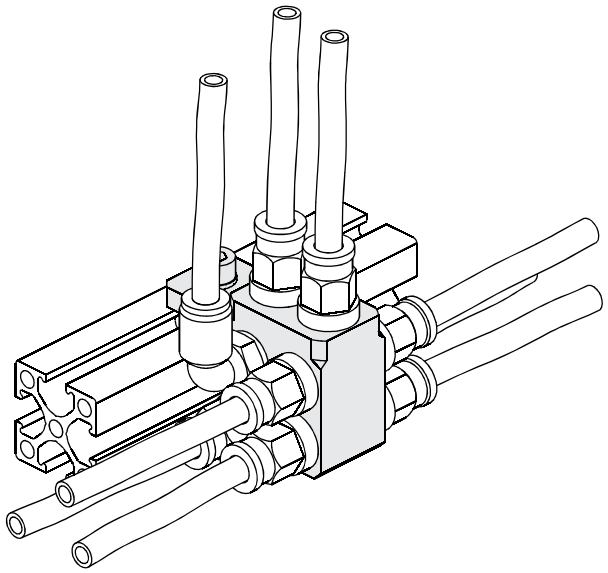

Fördelarblock

(Sats med skruvar)

Rozgałęźnik

(śruby w zestawie)

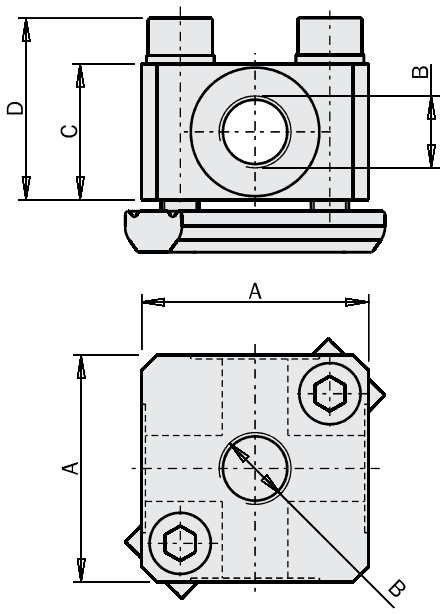

		MFI-A66	MFI-A67
A	[mm]	30	40
B	[mm]	(x5) G1/8”	(x5) G1/4”
C	[mm]	18	20
D	[mm]	24	23
Vikt / *Masa*		50 g	80 g
Pris / *Cena*			

FIRST ANGLE PROJECTION

Användningsexempel / *Zastosowanie*

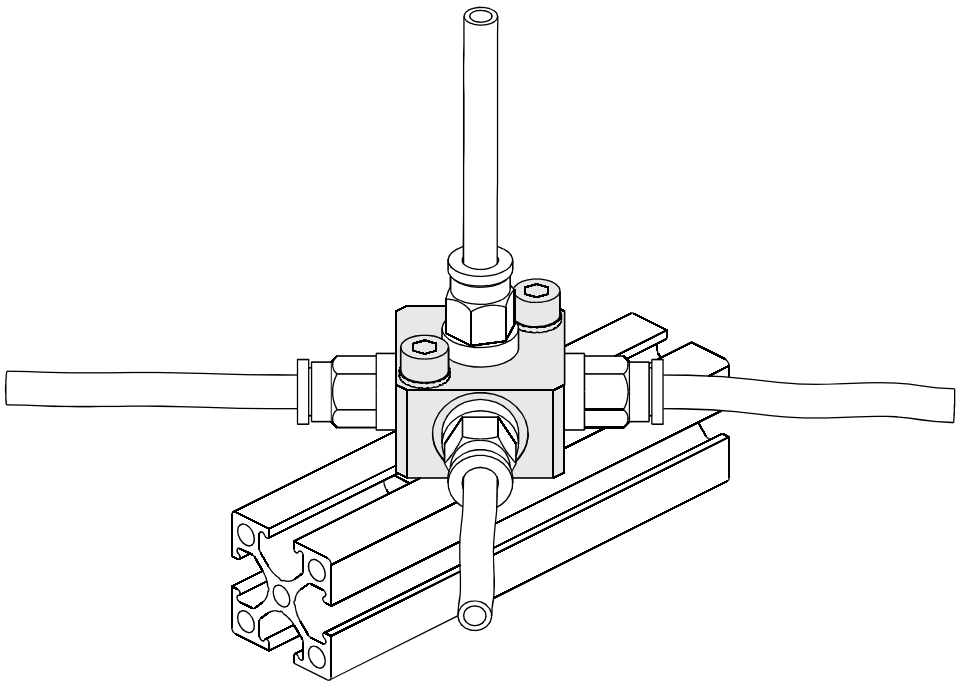

Svängbar infästning

(Sats med skruvar)

Wspornik obrotowy

(śruby w zestawie)

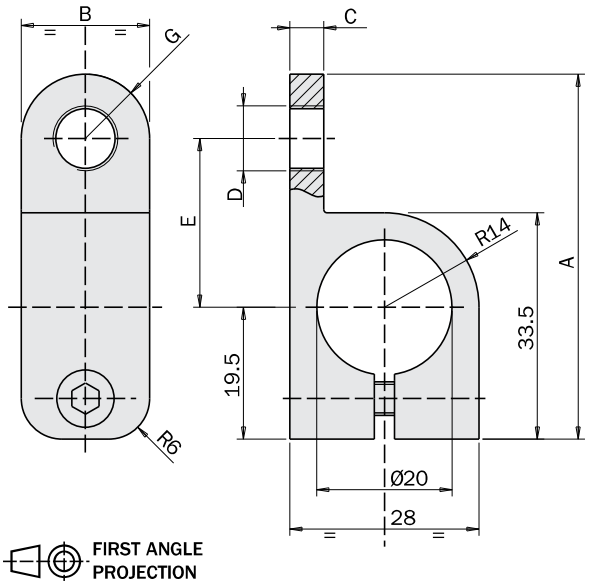

		MFI-A212	MFI-A213
A	[mm]	53.5	60.5
B	[mm]	19	24
C	[mm]	5	6
D	[mm]	G1/8"	M16x1
E	[mm]	25	29
G	[mm]	R9.5	R12
Vikt / *Masa*		30g	40g
Pris / *Cena*			

Användningsexempel / *Zastosowanie*

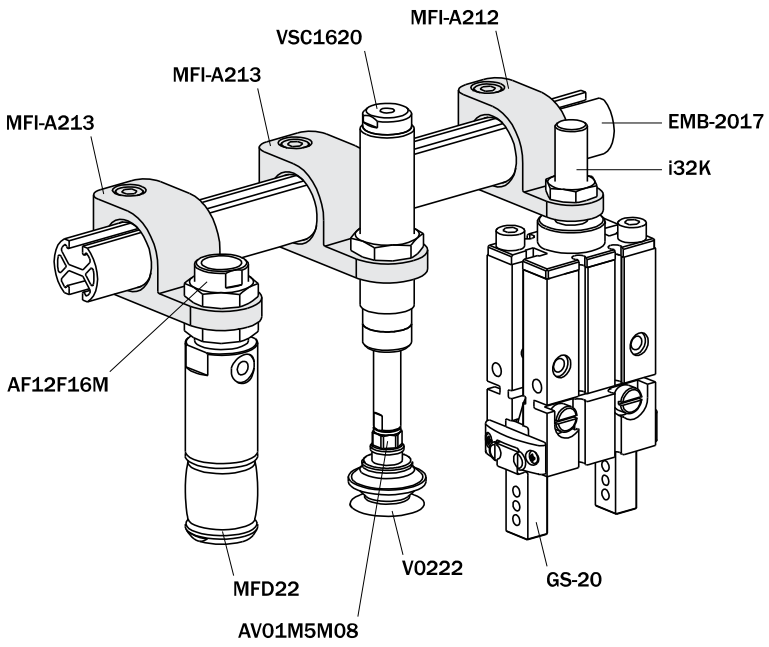

Korsinfästningsblock

(Sats med skruvar)

		MFI-A214	MFI-A215
A	[mm]	54	56
B	[mm]	32.5	30.5
C	[mm]	14	18
D	[mm]	Ø10	Ø14
E	[mm]	19	22
Vikt / *Masa*		40g	45g
Pris / *Cena*			

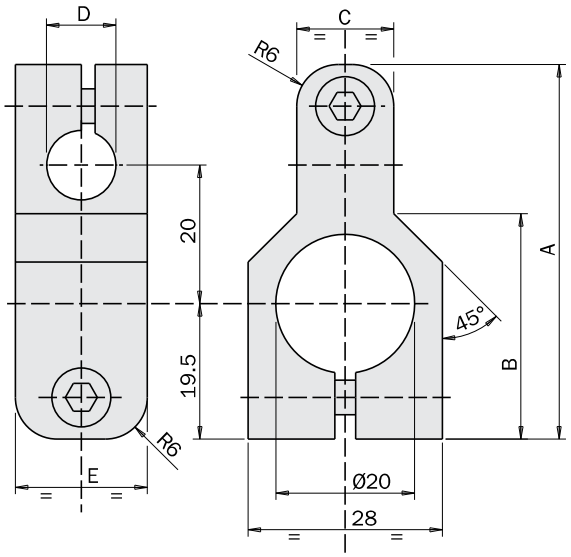

Krzyżowe złącze montażowe

(śruby w zestawie)

	MFI-A216
Vikt / *Masa*	70g
Pris / *Cena*	

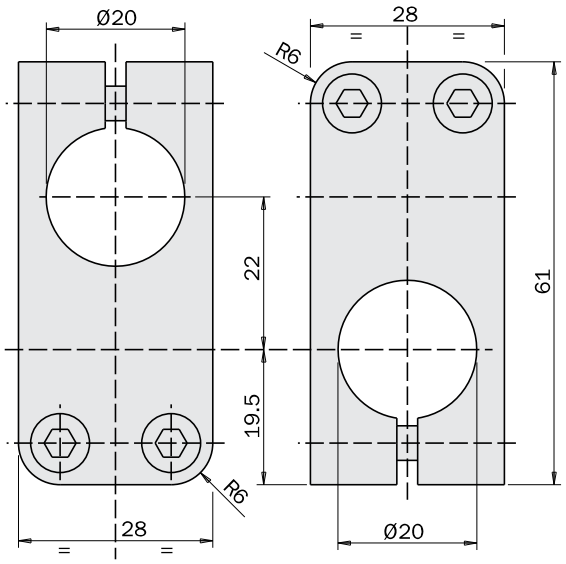

FIRST ANGLE PROJECTION

Användningsexempel / *Zastosowanie*

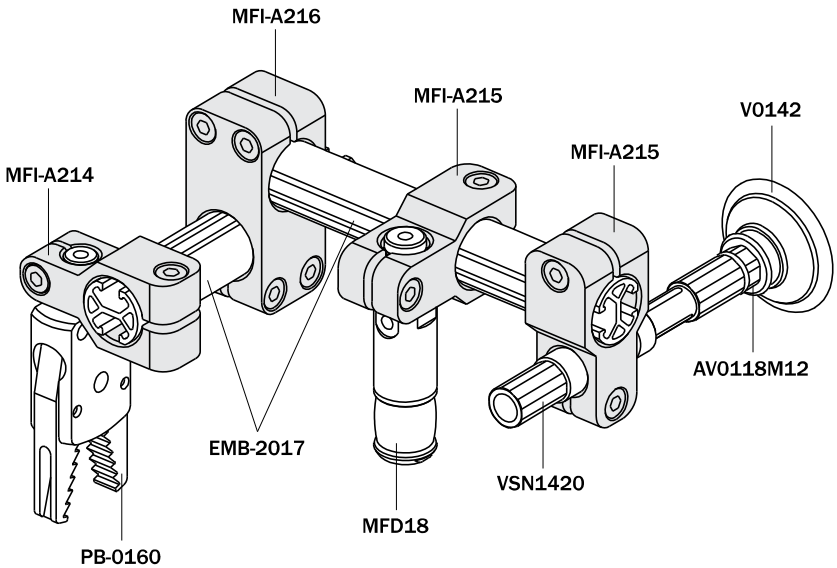

Länkarm

(Sats med skruvar)

Uchwyt ruchomy

(śruby w zestawie)

		MFI-A59	MFI-A60	MFI-A61	MFI-A62	MFI-A63	MFI-A64	MFI-A65	MFI-A167	MFI-A168	MFI-A169
A	[mm]	Ø10	Ø14	Ø14	Ø14	Ø20	Ø20	Ø20	Ø30	Ø30	Ø30
B	[mm]	Ø10	Ø14	Ø14	Ø14	Ø20	Ø20	Ø20	Ø30	Ø30	Ø30
C	[mm]	10	14	14	14	20	20	20	30	30	30
D	[mm]	60	40	80	120	50	100	150	80	140	200
E	[mm]	13	16	16	16	19	19	19	27	27	27
F	[mm]	93	82	122	162	104	154	204	160	220	280
G	[mm]	12.5	16.5	16.5	16.5	22.5	22.5	22.5	34.8	34.8	34.8
Vikt / *Masa*		20 g	32 g	42 g	50 g	70 g	90 g	120 g	235 g	300 g	360 g
Pris / *Cena*											

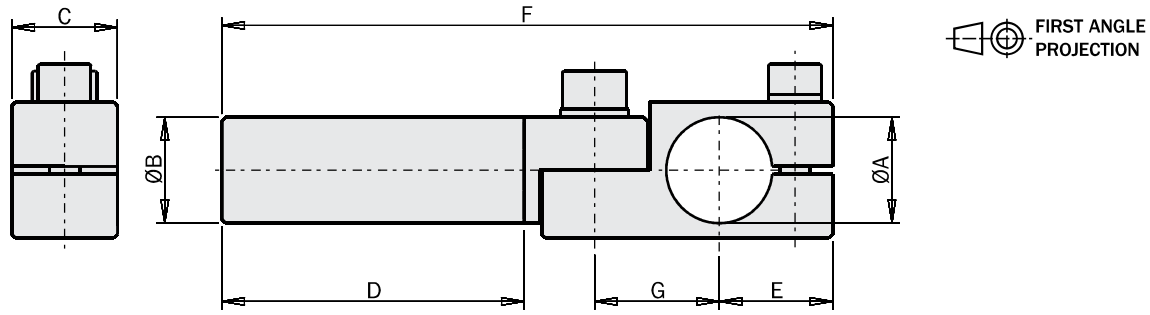

Användningsexempel / *Zastosowanie*

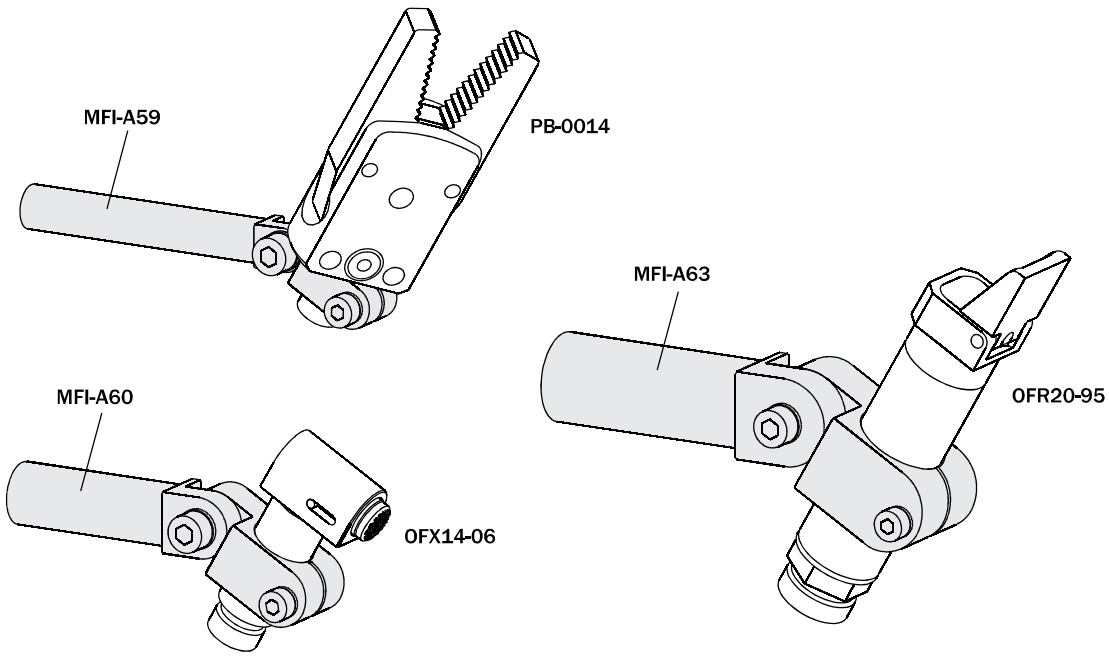

Robust länkarm
(Sats med skruvar)

Wzmocniony uchwyt ruchomy
(śruby w zestawie)

		MFI-A195	MFI-A199	MFI-A200	MFI-A196	MFI-A197	MFI-A198
A	[mm]	Ø20	Ø20	Ø20	Ø30	Ø30	Ø30
B	[mm]	Ø20	Ø20	Ø20	Ø30	Ø30	Ø30
C	[mm]	25	25	25	35	35	35
D	[mm]	50	100	150	80	140	200
E	[mm]	19.5	19.5	19.5	27.3	27.3	27.3
F	[mm]	113.5	163.5	213.5	168.5	228.5	288.5
G	[mm]	28.7	28.7	28.7	40.7	40.7	40.7
Vikt / *Masa*		95 g	115 g	130 g	330 g	380 g	435 g
Pris / *Cena*							

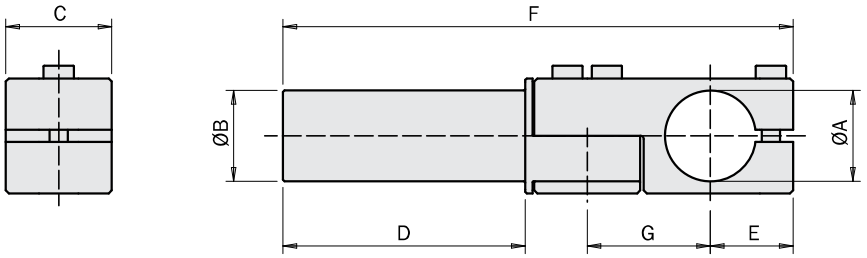

Användningsexempel / ***Zastosowanie***

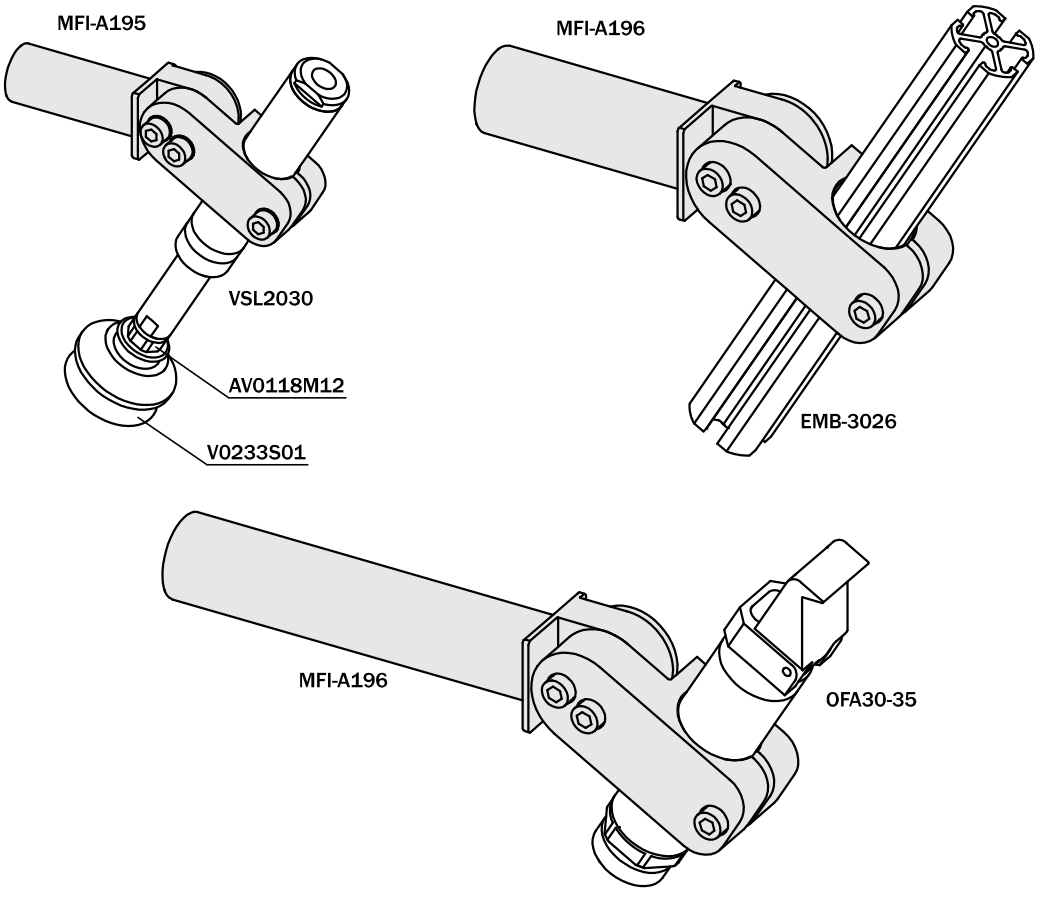

Länkarm för vakuumkopp

(Sats med skruvar)

Ramię przegubowe do przyssawki

(śruby w zestawie)

	A [mm]	B [mm]	C [mm]	D [mm]	E [mm]	F [mm]	G [mm]	H [mm]	L [mm]	Vikt *Masa*	Pris *Cena*
MFI-A142	M5	Ø10	16.5	45	5.5	19	14	22	11	18 g	
MFI-A143	M5	Ø10	16.5	90	5.5	19	14	22	11	27 g	
MFI-A144	G1/8”	Ø14	22	60	8.5	29	14	22	13.5	33 g	
MFI-A145	G1/8”	Ø14	22	120	8.5	29	14	22	13.5	50 g	
MFI-A146	G1/8”	Ø20	22	78	8.5	29	14	22	13.5	60 g	
MFI-A147	G1/8”	Ø20	22	153	8.5	29	14	22	13.5	100 g	
MFI-A148	G1/4”	Ø20	27	75	12	38	20	28	15	75 g	
MFI-A149	G1/4”	Ø20	27	150	12	38	20	28	15	115 g	

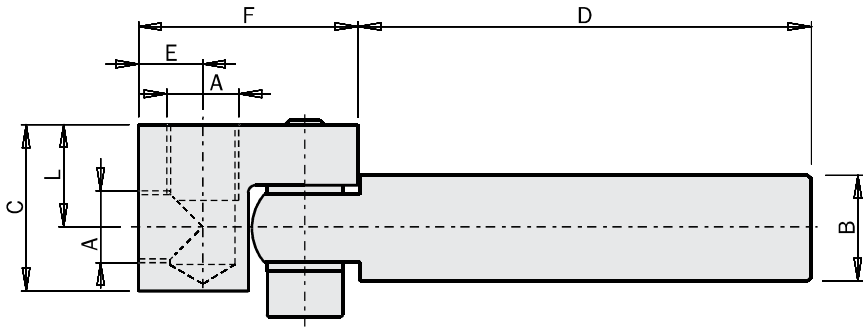

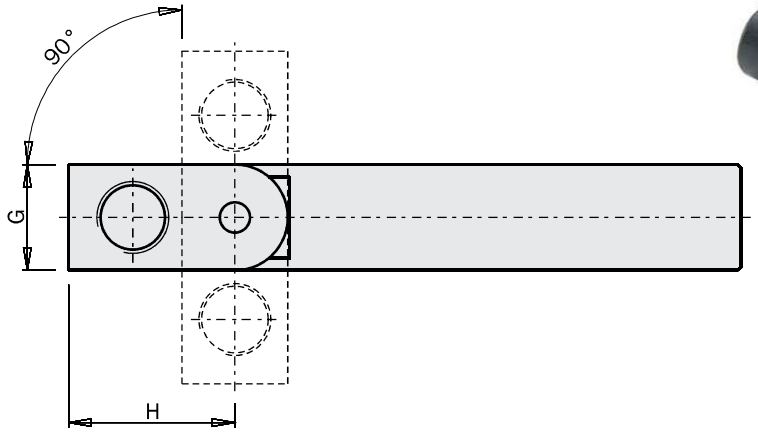

Användningsexempel / *Zastosowanie*

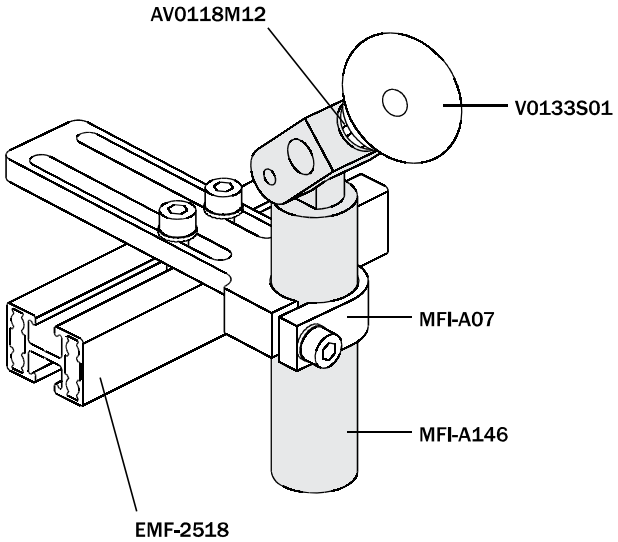

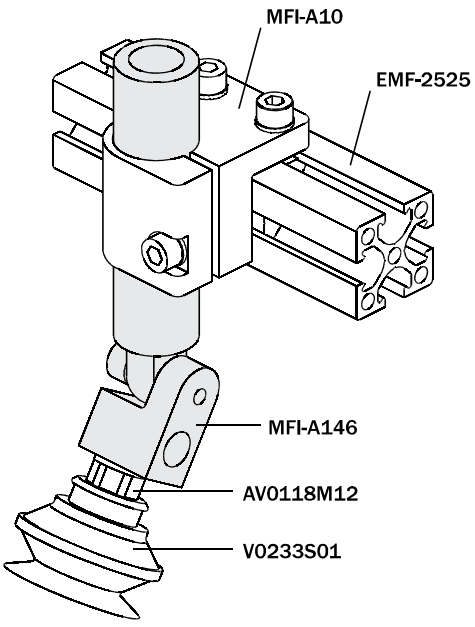

Vinkelinställning för sugkoppar

(Sats med skruvar)

Kątowy łącznik zaciskowy dla przyssawki

(śruby w zestawie)

		A [mm]	B [mm]	C [mm]	D [mm]	E [mm]	F [mm]	G [mm]	H [mm]	I [mm]	L [mm]	Vikt *Masa*	Pris *Cena*
MFI-A256	NEW	Ø10	30	17	14.5	11	18	14	48	18.5	M5	14g	
MFI-A257	NEW	Ø10	60	17	14.5	11	18	14	78	18.5	M5	17g	
MFI-A258	NEW	Ø10	90	17	14.5	11	18	14	108	18.5	M5	20g	
MFI-A259	NEW	Ø14	40	22.5	19.4	14.5	23.5	19	63.5	24.5	G1/8"	32g	
MFI-A260	NEW	Ø14	80	22.5	19.4	14.5	23.5	19	103.5	24.5	G1/8"	40g	
MFI-A261	NEW	Ø14	120	22.5	19.4	14.5	23.5	19	143.5	24.5	G1/8"	48g	
MFI-A262	NEW	Ø20	50	28	23.3	18	30	24	80	31	G1/4"	58g	
MFI-A263	NEW	Ø20	100	28	23.3	18	30	24	130	31	G1/4"	73g	
MFI-A264	NEW	Ø20	150	28	23.3	18	30	24	180	31	G1/4"	88g	

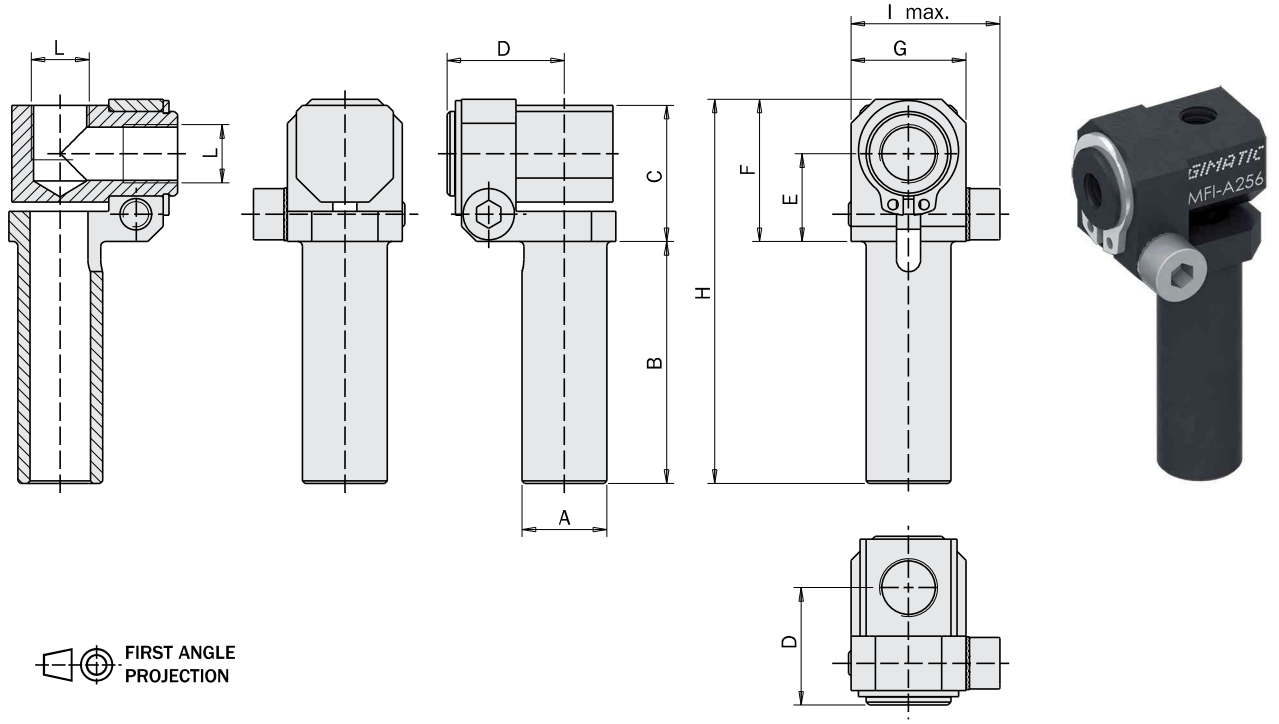

Användningsexempel / *Zastosowanie*

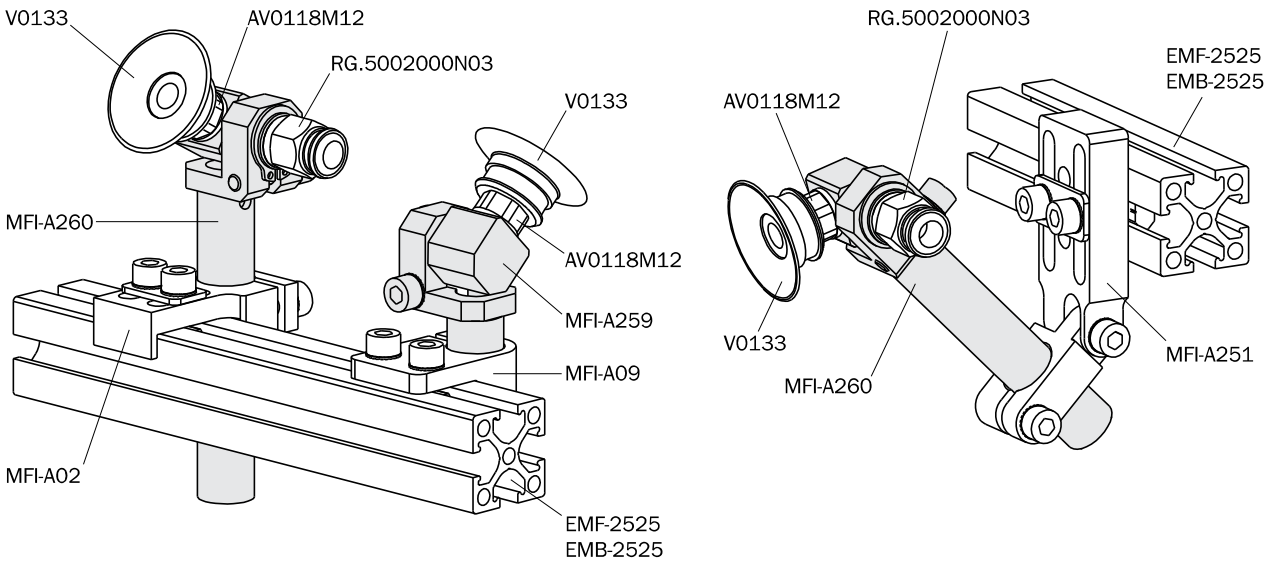

Förlängningsrör med luftkanal

Rura przedłużająca z kanałem powietrza

		MFI-A154	MFI-A155	MFI-A150	MFI-A151	MFI-A152	MFI-A153
A	[mm]	M5	M5	G1/8"	G1/8"	G1/4"	G1/4"
B	[mm]	Ø10	Ø10	Ø14	Ø14	Ø20	Ø20
C	[mm]	Ø2	Ø2	Ø4.5	Ø4.5	Ø6.5	Ø6.5
D	[mm]	45	90	45	90	45	90
E	[mm]	50	95	52	97	53	98
F	[mm]	8	8	12	12	17	17
Vikt / *Masa*		10 g	15 g	15 g	25 g	30 g	55 g
Pris / *Cena*							

FIRST ANGLE PROJECTION

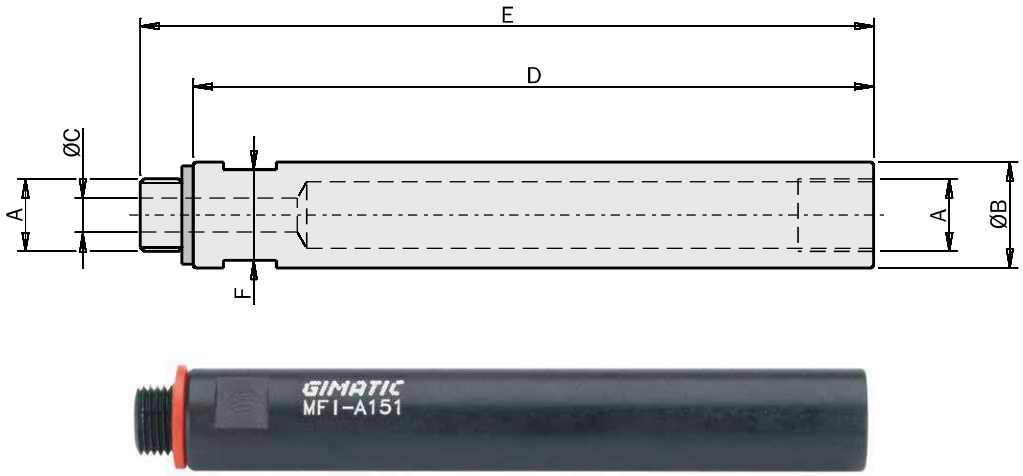

Användningsexempel / *Zastosowanie*

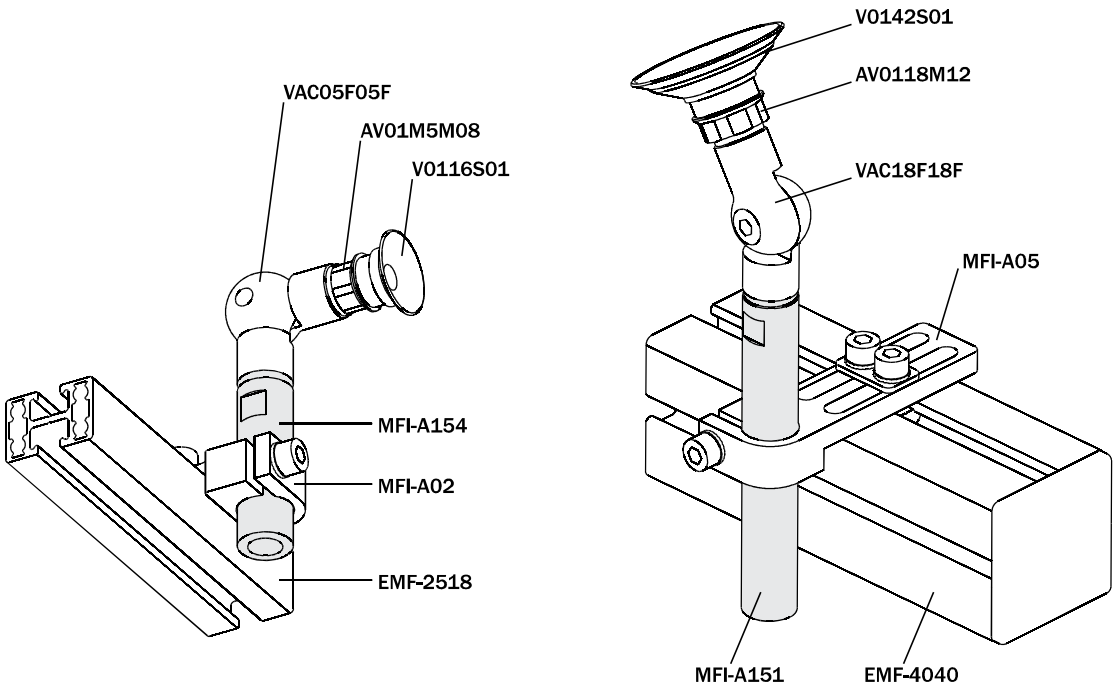

Monteringsfäste för tre enheter

Trójstronny uchwyt

	MFI-A194
Vikt / *Masa*	200 g
Pris / *Cena*	

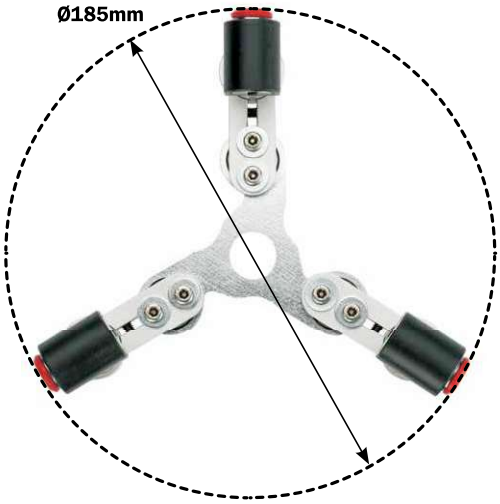

Monteringsplatta för OFP20, för användning med profil

(Sats med skruvar)

Przesuwne uchwyty montażowe OFP20 do profili

(śruby w zestawie)

	MFI-A176
Vikt / *Masa*	95 g
Pris / *Cena*	

FIRST ANGLE PROJECTION

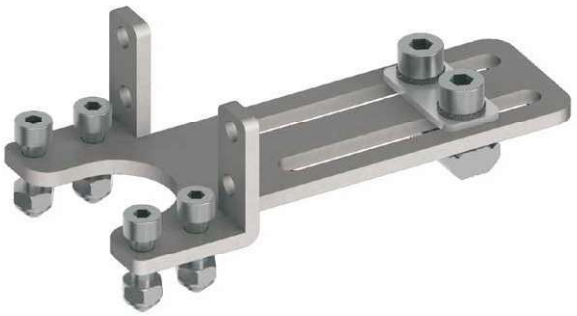

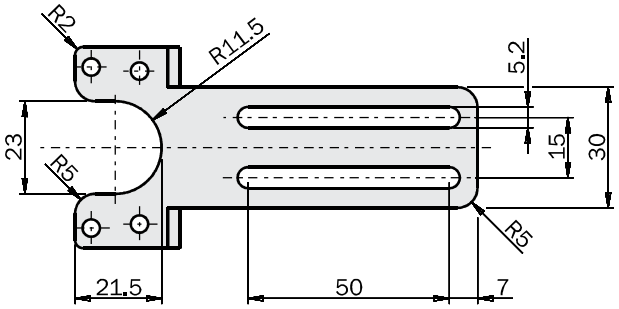

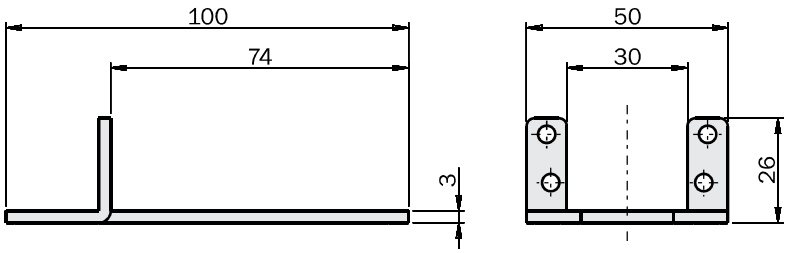

Användningsexempel / *Zastosowanie*

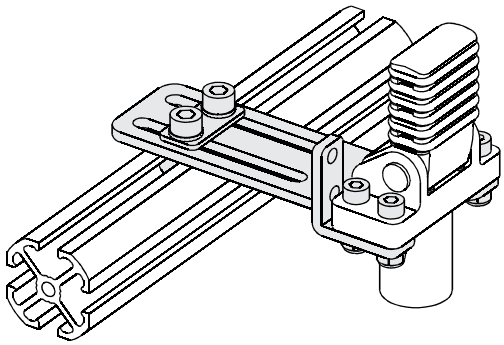

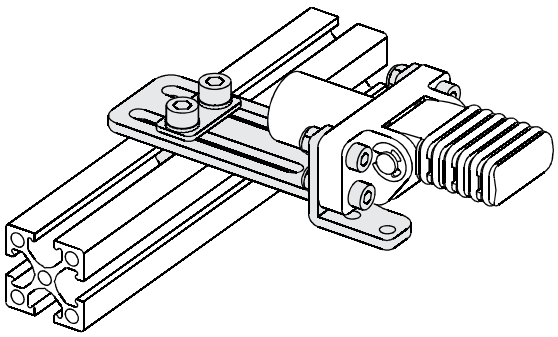

Fäste för enkelprofil

(Sats med skruvar)

Pojedyncze złącze montażowe

(śruby w zestawie)

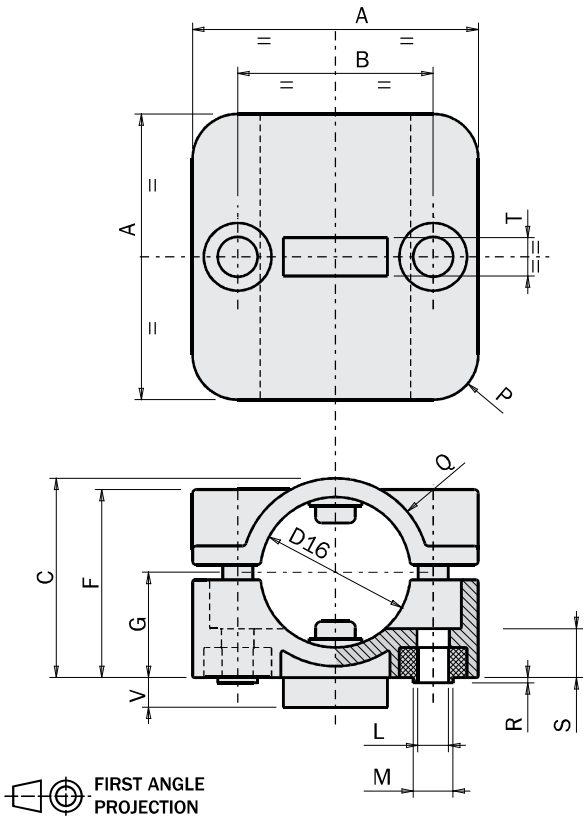

		MFI-A188	MFI-A189	MFI-A190
A	[mm]	38	48	73
B	[mm]	26	36	59
C	[mm]	26.5	36.5	56
D16	[mm]	Ø20	Ø30	Ø50
F	[mm]	25	32	45.5
G	[mm]	14	18.5	28
L	[mm]	Ø4.1	Ø5.1	6.3
M	[mm]	Ø5.3	Ø6.4	-
P	[mm]	6	6	7
Q	[mm]	12.5	12.5	28
R	[mm]	0.7	1	-
S	[mm]	6.5	6.5	16
T	[mm]	-	-	10.3
V	[mm]	-	-	3
Vikt / *Masa*		48 g	77 g	510 g
Pris / *Cena*				

Användningsexempel / *Zastosowanie*

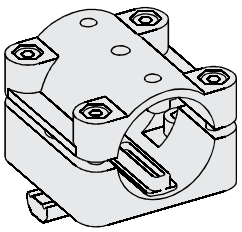

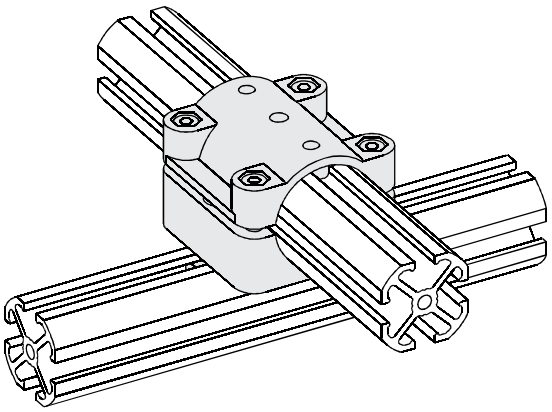

Fäste för dubbelprofil

(Sats med skruvar)

Podwójne złącze montażowe

(śruby w zestawie)

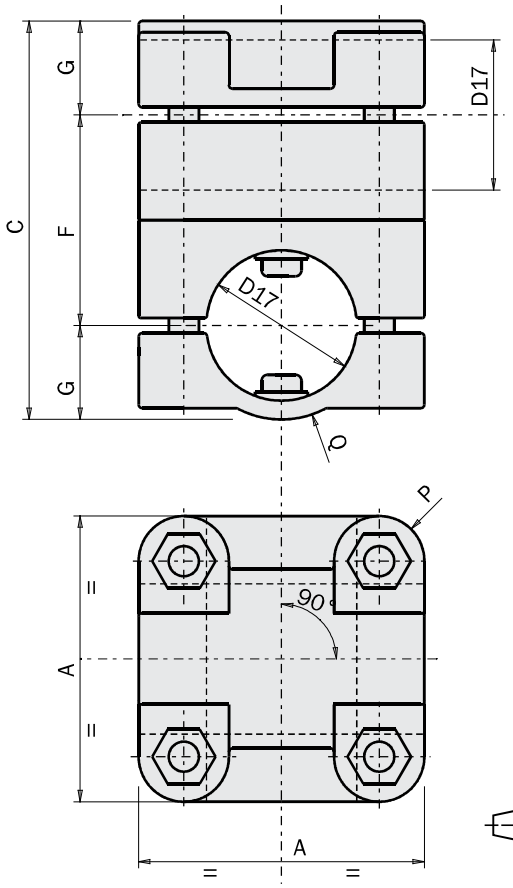

FIRST ANGLE PROJECTION

		MFI-A191	MFI-A192	MFI-A193
A	[mm]	38	48	73
C	[mm]	53	73	112
D17	[mm]	Ø20	Ø30	Ø50
F	[mm]	28	37	56
G	[mm]	12.5	18	28
P	[mm]	6	6	7
Q	[mm]	12.5	18	28
Vikt / *Masa*		77 g	122 g	930 g
Pris / *Cena*				

Användningsexempel / *Zastosowanie*

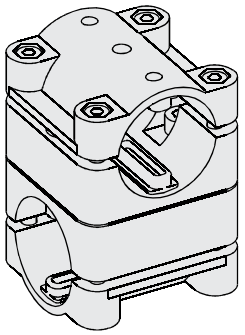

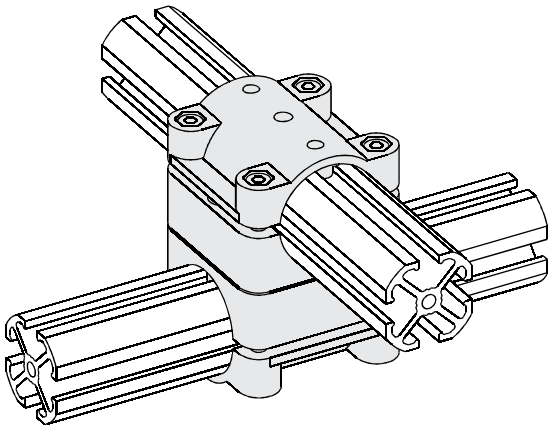

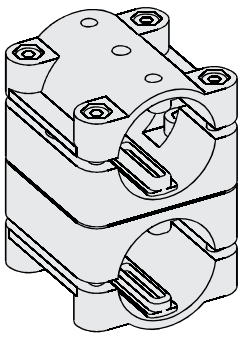

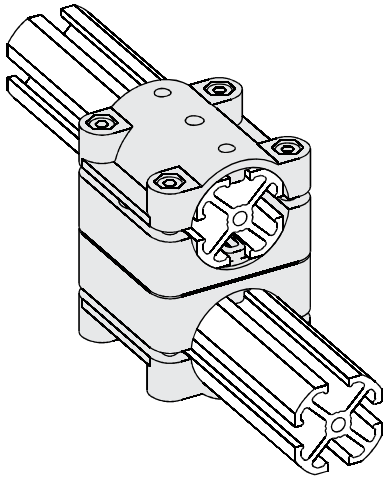

Rundad centreringskil
(10 styck/förpackning)

Klin centrujący zaokrąglony
(10 sztuk w opakowaniu)

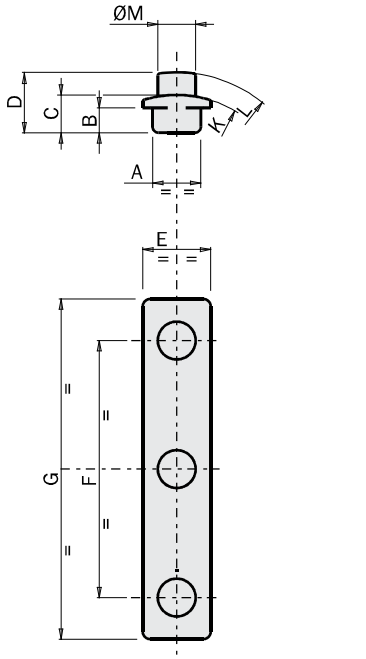

		MFI-A186	MFI-A185	MFI-A187
A	[mm]	6.4	6.4	6.4
B	[mm]	3.3	3	3
C	[mm]	5	4.5	5.5
D	[mm]	8	7	8.5
E	[mm]	9	8.5	15
F	[mm]	34	28	44
G	[mm]	45	36	60
K	[mm]	R15	R10	R25
L	[mm]	R18	R12.5	R28
M	[mm]	Ø5	Ø4	Ø8
EMB		EMB-3026	EMB-2017	EMB-5045
Vikt / *Masa*		20 g	10 g	40 g
Pris / *Cena*				

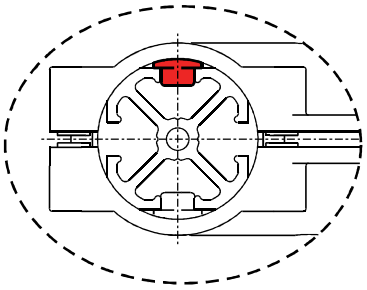

Användningsexempel / ***Zastosowanie***

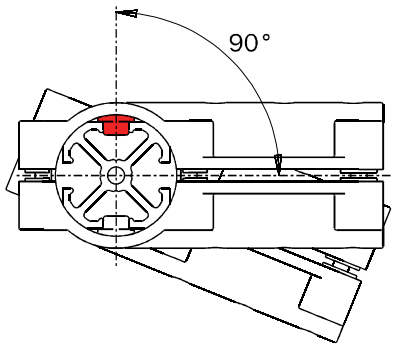

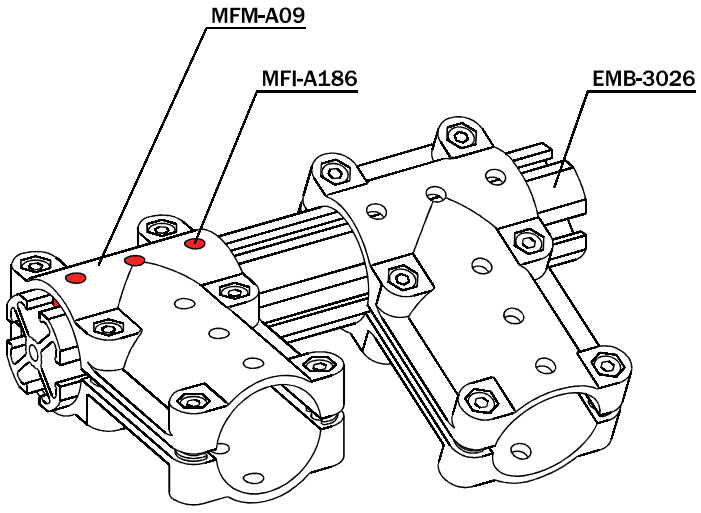

Instyrningspinne med gänga

(Material: POM)

Trzpień centrujący

(Materiał: POM)

		MFI-A235	MFI-A236	MFI-A237	MFI-A238
A	[mm]	Ø10	Ø14	Ø20	Ø30
B	[mm]	60	80	100	100
C	[mm]	68	88	111	113
D	[mm]	M8x1	M12x1	M17x1	M27x1
E	[mm]	6	8	12	15
F	[mm]	Ø3.5	Ø5	Ø6	Ø8
G	[mm]	5	7	10	14
Vikt / *Masa*		7 g	20 g	45 g	45 g
Pris / *Cena*					

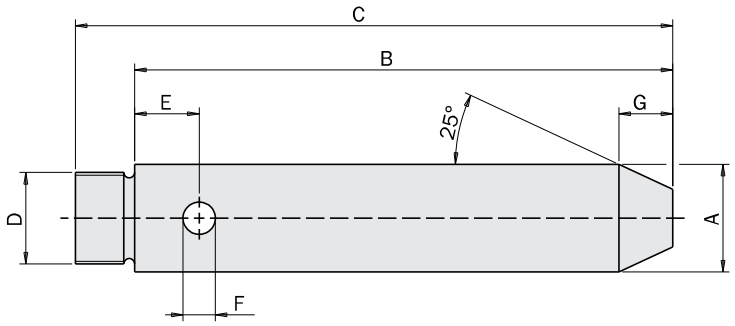

Användningsexempel / *Zastosowanie*

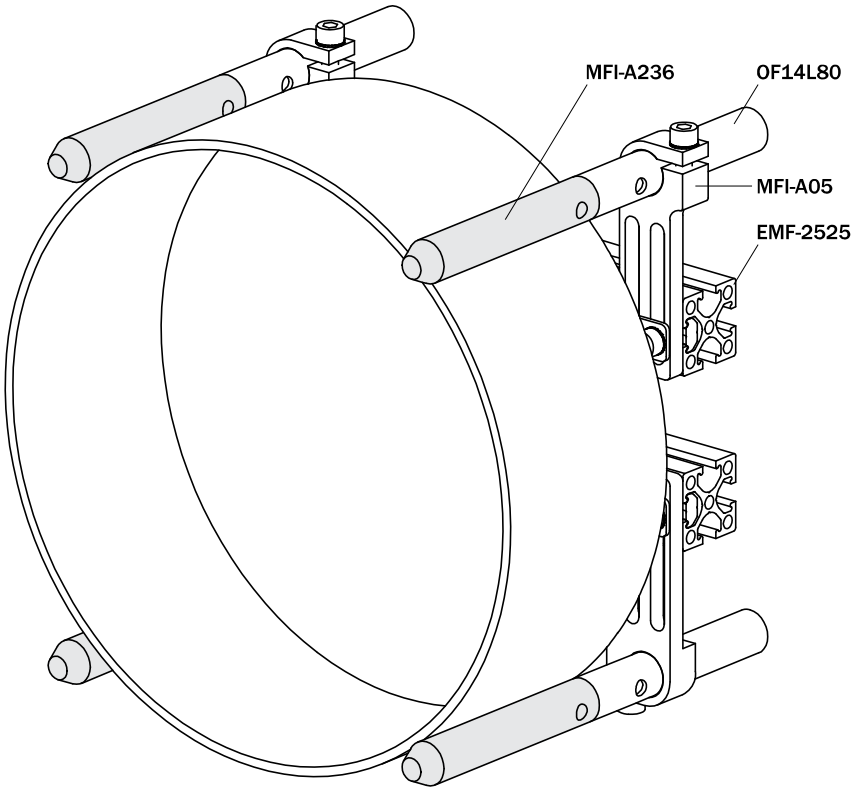

Slang och kabel infästning

(10 styck/förpackning)

Uchwyt kablowy

(10 sztuk w opakowaniu)

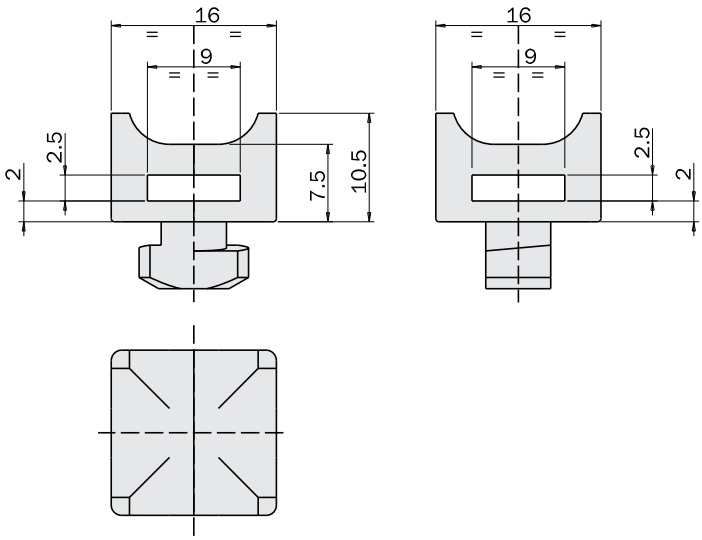

	MFI-A239
Vikt / *Masa*	20 g
Pris / *Cena*	
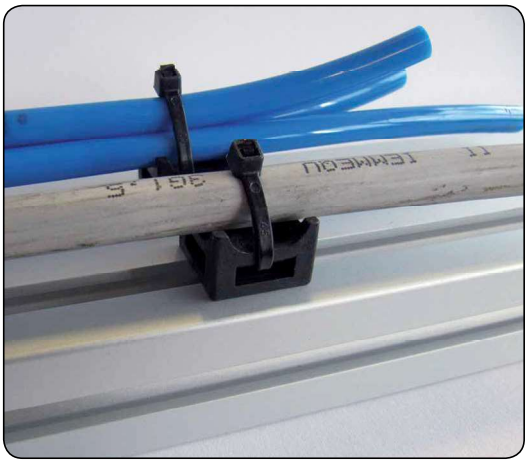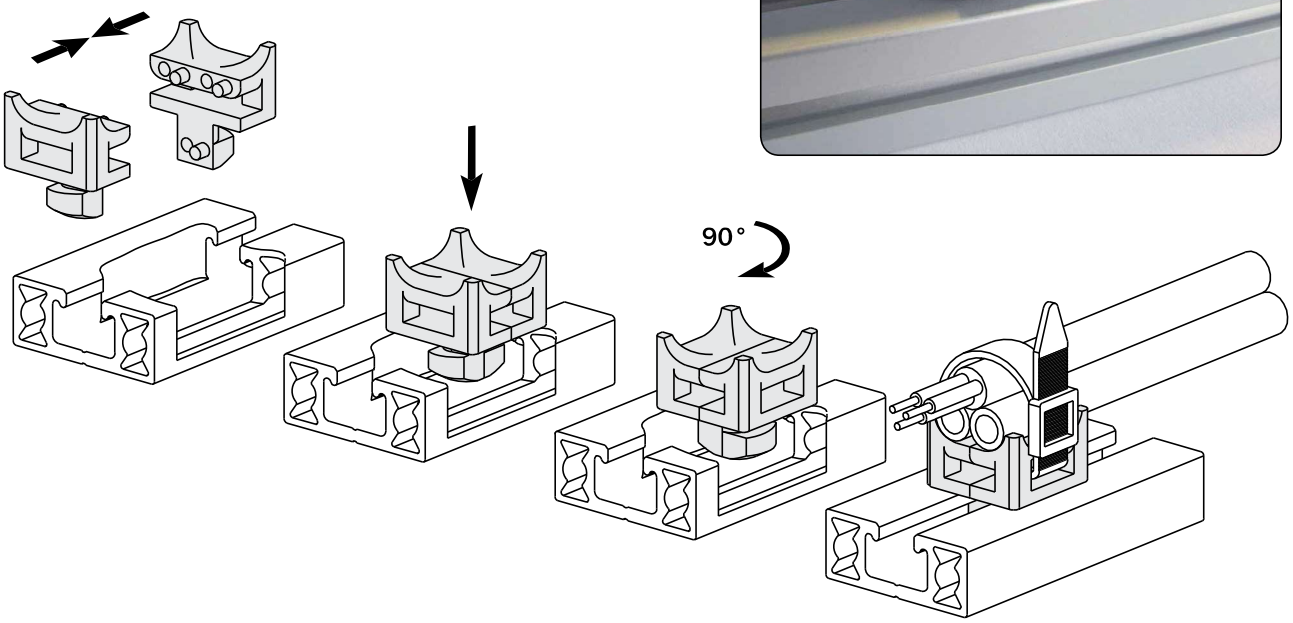
Användningsexempel / *Zastosowanie*